ВЕДОМОСТЬ РАБОЧИХ ЧЕРТЕЖЕЙ ОСНОВНОГО КОМПЛЕКТА

Лист	Наименование	Примечание
1	Общие данные	
2	Лестница в осях 2 - 3.1 / П.1 - Р.1	Изм.3(Аннул.)
3	Схема расположения свай	Изм.3(Аннул.)
4	Схема расположения монолитных конструкций в осях 9 / Ж-П.	Изм.3(Аннул.)
	Ростверк Р1	
5	Схема расположения монолитных конструкций в осях 9 / Ж-П.	Изм.3(Аннул.)
	Консоль Мк1. Стена Ст1	
6	Схема расположения монолитных конструкций в осях 9 / Ж-П.	Изм.3(Аннул.)
	Плита П1	
7	Схема расположения монолитных конструкций в осях 9 / С	Изм.3(Аннул.)
8	Монолитные конструкции в осях 7 / А - Ж	
9	Монолитные конструкции в осях 1 - 9 / А	
10	Стена Ст1. Разрезы 1 - 1, 3 - 3	
11	Стена Ст2. Разрезы 4 - 4, 5 - 5	
12	Стена Ст3. Разрезы 4 - 4	
13	Лестница Лс1. Разрезы 2 - 2	
14	Камера ввода инженерных коммуникаций. Опалубка	
15	Камера . Плита днища Пд1. Армирование. Сечения 1-1, 2-2	
16	Камера . Плита днища Пд1. Армирование. Сечения 3 - 3, 4-4	
17	Камера ввода инженерных коммуникаций. Стена Ст1	
18	Подпорная стенка в осях 7.С - 9.С / П.1 - Р.1	Изм.3(Нов.)
19	Крыльцо в осях 2 - 3.1 / П.1 - С	Изм.3(Нов.)
20	Схема расположения металлических конструкций крыльца	Изм.3(Нов.)
	в осях 2 - 3.1 / П.1 - С на отм.+0.300 и ниже.Узлы А...Ж	
21	Металлические конструкции крыльца в осях 2-3.1/П.1-С.Узел И	Изм.3(Нов.)
22	Монолитные конструкции крыльца в осях 2-3.1/П.1-С	Изм.3(Нов.)
23	Крыльцо в осях 2 - 3.1 / П.1 - Р.1	Изм.3(Нов.)

ВЕДОМОСТЬ СПЕЦИФИКАЦИЙ

Лист	Наименование	Примечание
2	Спецификация элементов лестницы в осях 2-3.1/П.1-Р.1	
3	Спецификация к схеме расположения свай	
4	Спецификация к схеме расположения монолитных конструкций в осях 9 / Ж-П	
	Спецификация материалов на устройство ростверка Р1	
5	Спецификация элементов расположенных на листе	
6	Спецификация элементов расположенных на листе	
7	Спецификация элементов расположенных на листе	
8	Спецификация элементов монолитных конструкций в осях 7/ А-Ж	
9	Спецификация элементов монолитных конструкций в осях 1 - 9/А	
10	Спецификация элементов монолитных конструкций стены Ст1	
11	Спецификация элементов монолитных конструкций стены Ст2	
12	Спецификация элементов монолитных конструкций стены Ст3	
13	Спецификация элементов монолитных конструкций лестницы Лс1	
14	Спецификация элементов камеры ввода инженерных коммуникаций	
16	Спецификация элементов плиты днища Пд1	
17	Спецификация элементов стены Ст1	
18	Спецификация элементов подпорной стенки в осях 7.С - 9.С /П.1 - Р.1	
19	Спецификация элементов крыльца в осях 2-3.1/П.1-С	
21	Спецификация металлических конструкций крыльца в осях 2-3.1/П.1-С	
22	Спецификация монолитных конструкций крыльца в осях 2-3.1/П.1-С	
23	Спецификация элементов крыльца в осях 2-3.1/П.1-Р.1	

Ведомость ссылочных и прилагаемых документов

Обозначение	Наименование	Примечан.
	Ссылочные	
Серия 1.151.1 - 7 вып.1	Марши лестничные железобетонные для	
	жилых зданий с высотой этажа 3,0м	
ГОСТ 34028 - 2016	Прокат арматурный для железобетонных	
	конструкций	
ГОСТ 26633 - 2015	Бетоны тяжелые и мелкозернистые	
ГОСТ 23279-12	Сетки арматурные сварные для железобетонных	
	конструкций и изделий	
	Прилагаемые	
СП - 01 - 21 - КЖЗ.И	Чертежи строительных изделий	

Общие указания

1. Рабочая документация комплекта КЖЗ разработана на основании задания Заказчика.
2. Относительной отметке 0.000 соответствует абсолютная отметка 141.80.
3. Условия проектирования : Проект разработан для следующих условий :
   - район строительства - 1 , подрайон - 1В ;
   - расчетная температура наружного воздуха - минус 37 °С ;
   - нормативное значение ветрового давления - 0,38 кПа ;
   - нормативное значение веса снегового покрова - 1.6 кН/м2 ;
   - расчетная сейсмичность - 6 балов.
4. Примененные в проекте технологические процессы , оборудование , приборы , конструкции , материалы и изделия не обладают новизной и поэтому не требуют защиты на патентоспособность .

Перечень актов освидетельствования скрытых работ и документов , оформляемых при строительстве объекта :

1. Сертификаты , технические паспорта , удостоверяющие качество материалов , конструкций и деталей , примененных при производстве строительно - монтажных работ .
2. Акт о приемке основания фундаментов (котлована).
3. Акт приемки арматурных работ (СП 70.13330.2012 п.п. 5.16.1 - 5.16.24).
4. Акт приемки бетонных работ (СП 70.13330.2012 п.п. 5.1 - 5.18).
5. Акт приемки бетонных и железобетонных конструкций (СП 70.13330.2012 п.п. 6.1 - 6.10).

Технические решения , принятые в рабочих чертежах , соответствуют требованиям экологических , санитарно - гигиенических , противопожарных и других норм , действующих на территории Российской Федерации , и обеспечивают безопасную для жизни и здоровья людей эксплуатацию объекта при соблюдении предусмотренных рабочими чертежами

Главный инженер проекта Забылин А.Н.

Изм.	Кол. уч.	Лист	№ док.	Подп.	Дата	СП-01-21-КЖЗ		
						Многоквартирный многоэтажный дом с помещениями обслуживания жилой застройки, подземная автостоянка по ул. Есенина в Дзержинском районе г. Новосибирска		
ГИП		Забылин			05.23	Многоквартирный жилой дом с подземной автостоянкой	Стадия	Лист	Листов
Гл.конструк.		Дергилёв			05.23		Р	1	23 ~~17~~
Проверил		Когаленок			05.23				
Разработал		Когалёнок			05.23	Общие данные	"АТТА-Интерн"		
Н.контр.		Пасеко			05.23				

Согласовано

Взам. инв. №

Подп. и дата

Инв. № подл.

Формат А2

Схема расположения лестницы в осях 2 - 3.1 / П.1 - Р.1

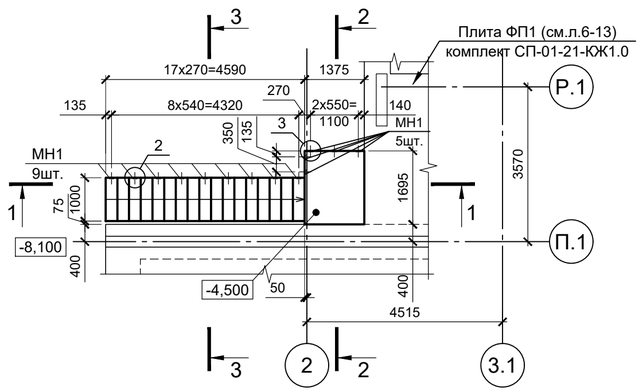

2 - 2

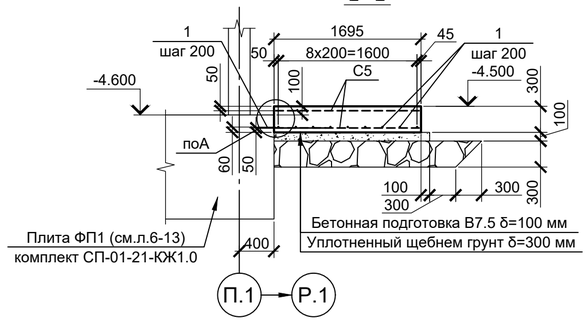

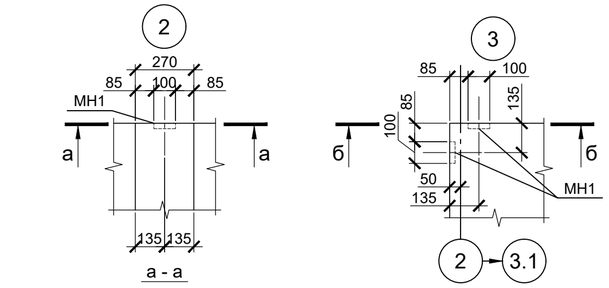

а - а

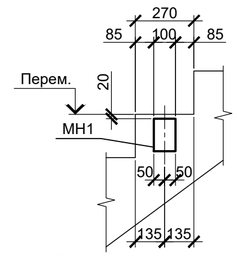

б - б

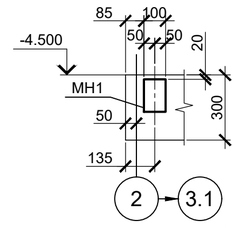

1 - 1
Схема расположения армирования

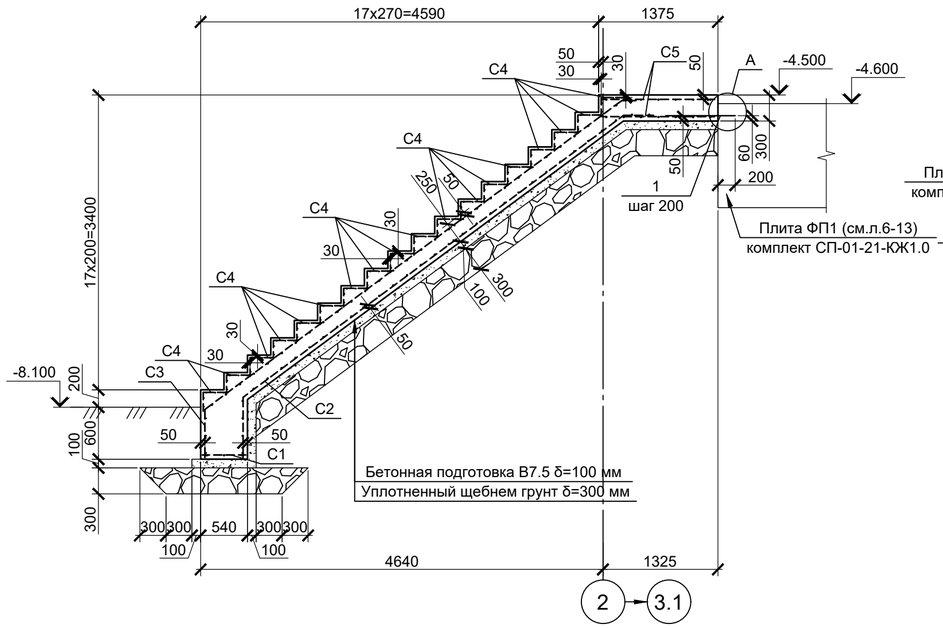

3 - 3

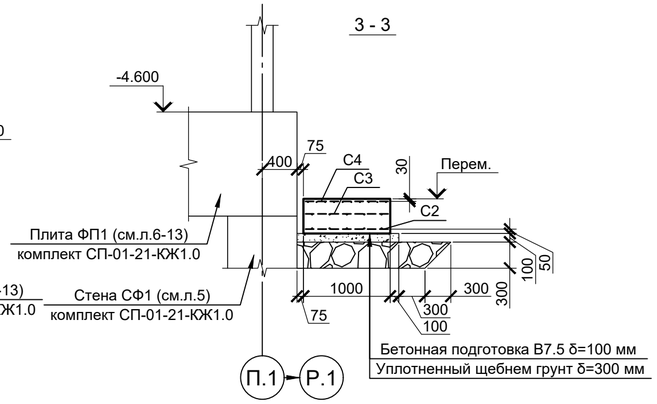

Спецификация элементов лестницы в осях 2 - 3.1 / П.1 - Р.1

Поз.	Обозначение	Наименование	Кол.	Масса ед., кг	Приме-чание
		Детали			
1	ГОСТ 34028 - 2016	Ø12 А500С L = 800	16	0.71	
С1	ГОСТ 23279 - 2012	Сетка 4С Ø12А500С - 200 / Ø12А500С - 200 50 x 95 75/50	1	4.75	
С2	ГОСТ 23279 - 2012	Сетка 4С Ø12А500С - 200 / Ø12А500С - 200 95 x 650 50/75	1	56.70	см. схему гиба данный лист
С3	ГОСТ 23279 - 2012	Сетка 4С Ø12А500С - 200 / Ø12А500С - 200 95 x 670 50/75	1	58.43	см. схему гиба данный лист
С4	ГОСТ 23279 - 2012	Сетка 4С 4ВрI - 100 / 4ВрI - 100 50 x 95 25/50	18	0.90	см. схему гиба данный лист
С5	ГОСТ 23279 - 2012	Сетка 4С Ø12А500С - 200 / Ø12А500С - 200 130 x 165 25/50	2	20.65	
МН1	Серия 1.400 - 15, выпуск 0	Закладная деталь МН 106 - 1	14	1.20	
	Материалы	Бетон кл. В25 F200* W6*			2.88 м³
	Бетонная подготовка	Бетон кл. В7.5			0.94 м³
	Клеевой анкер	Анкер фирмы HILTY (HIT-HY-200-R)			0.50 л

* В спецификации указано минимальное значение марки бетона по морозостойкости (F), и водонепроницаемости (W). Возможно применение более высоких марок.

Ведомость расхода стали и бетона

Марка элемента	Изделия арматурные					Изделия закладные					Бетон
	Арматура класса				Всего	Прокат класса		Арматура класса		Всего	
	Вр-I		А500С			С245		А500С			В25 F200* W6* м3
	ГОСТ 6727-80		ГОСТ 34028-2016			ГОСТ 27772-2015		ГОСТ 34028-2016			
	Ø4	Итого	Ø12	Итого		- 6	Итого	Ø8	Итого		
Лестница в осях 2 - 3.1 / П.1 - Р.1	16.20	16.20	151.89	172.54	188.74	9.80	9.80	7.00	7.00	16.80	2.88

1. При производстве работ строго соблюдать требования ППР, СНиП 12-04-2002 часть 2 и СП 70.13330.2012.
2. Армирование осуществляется сварными сетками.
3. Уплотнение бетона при укладке вести вибраторами. При уплотнении не допускается опирание вибраторов на арматуру.
4. В начальный период схватывания, бетон необходимо защищать от атмосферных осадков или потерь влаги, в последующем поддерживать температурно-влажностный режим с созданием условий, обеспечивающих нарастание его прочности.
5. Распалубка монолитных железобетонных конструкций и их загрузка допускается только после набора бетоном прочности не менее 70% от проектной.

А

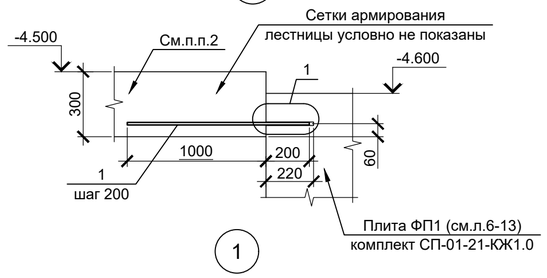

Схемы гиба сеток С2 - С4

Сетка С2

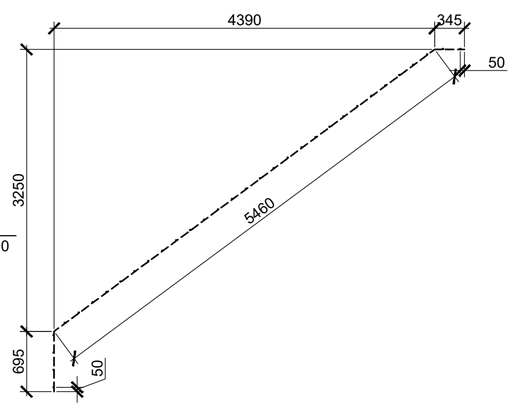

Сетка С3

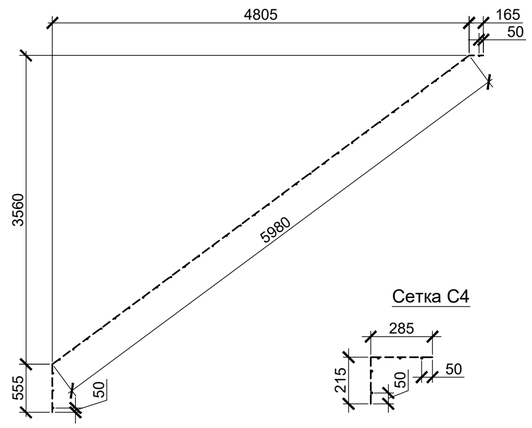

Сетка С4

Схема крепления поз. 1

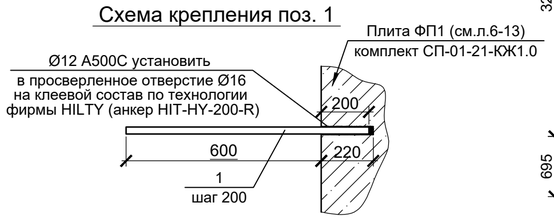

Аннулирован

Изм.	Кол. уч.	Лист	№ док.	Подп.	Дата
3	—	Аннул.	01-25		05.25

СП-01-21-КЖ3

Многоквартирный многоэтажный дом с помещениями обслуживания жилой застройки, подземная автостоянка по ул. Есенина в Дзержинском районе г. Новосибирска

Проверил	Дергилёв		04.23
Разработал	Когалёнок		04.23
Норм. контр.	Пасеко		04.23

Многоквартирный жилой дом с подземной автостоянкой

Стадия	Лист	Листов
Р	2	

Лестница в осях 2 - 3.1 / П.1 - Р.1

"АТТА-Интерн"

Согласовано

Взам. инв. №

Подп. и дата

Инв. № подл.

Формат А2

Схема расположения свай в осях 9 / Ж - С

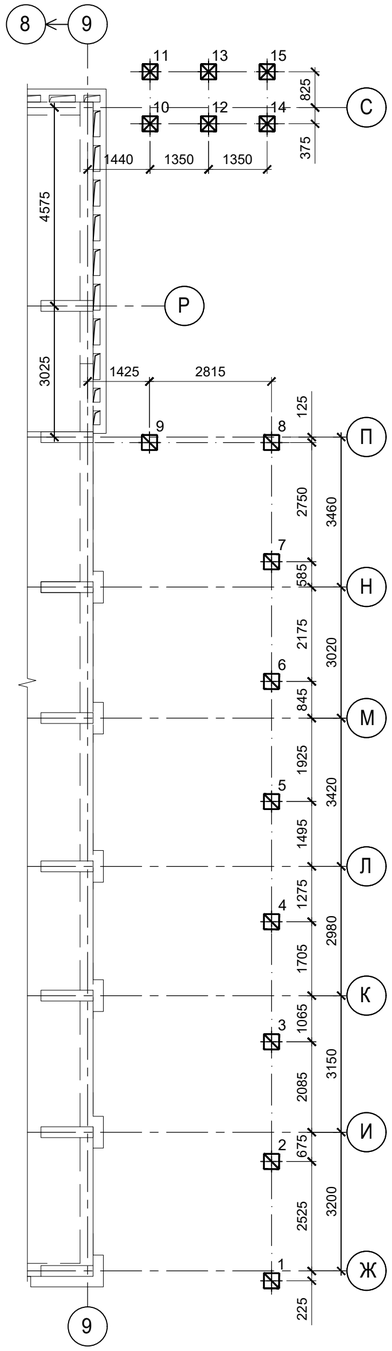

Деталь заделки сваи С2 в ростверк

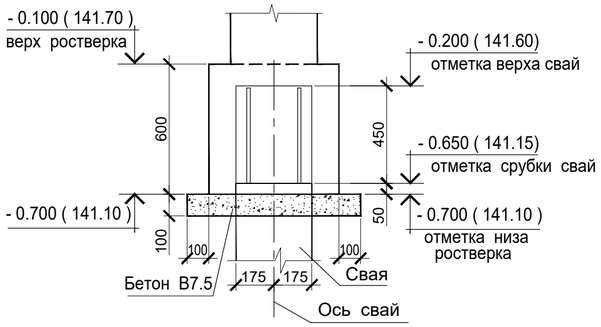

Деталь заделки сваи С2 в ростверк

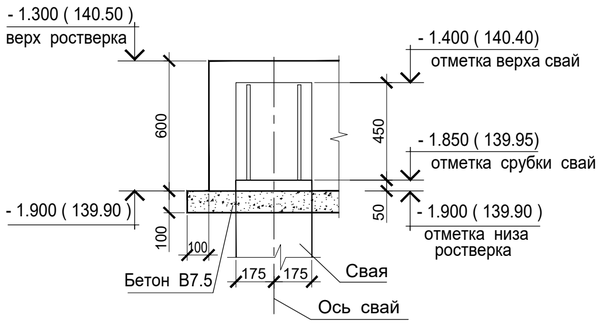

Спецификация к схеме расположения свай

Поз.	Обозначение	Наименование	Кол.	Масса ед., кг	Приме-
С2	Серия 1.011.1 - 10 вып.1	Свая 150.35 - 11	15	4650	B25F150W6

Таблица свай

Поз.	№№ Свай	Длина сваи , м	Кол., шт.	Отметка , м			Условное обозначение
				Отметка верха сваи	Отметка низа сваи	Отметка после срубки сваи	
С2	1 - 9	15.0	9	- 0.200 (141.60 м)	- 15.200 (126.6 м)	- 0.650 (141.15 м)	
С2	10 - 15	15.0	6	- 1.400 (140.40 м)	- 16.400 (125.40 м)	- 1.850 (139.95 м)	

1. За относительную отметку 0.000 принят уровень чистого пола 1 этажа жилого дома, что соответствует абсолютной отметке 141.80м.
2. Свая С2 марки С150.35 - 11. Сваи выполнять из бетона класса B25 F150 W6. Армирование свай выполнять согласно серии 1.011.1 - 10 вып.1 .
3. Значение допускаемой расчетной нагрузки на сваю, по данным обработки статического зондирования, принята 28,3т.
Максимальное значение расчетной нагрузки на сваю по результатам расчета составляет 47,0т.
4. Инженерно - геологический разрез площадки представлен следующими инженерно - геологическими элементами :
   - Насыпной грунт: грунт дресвяный, заполнитель: суглинок мягкопластичный, легкий, с низким содержанием органического вещества, среднепучинистый,с прослоями суглинка тяжелого, глины легкой, супеси, с включениями щебня до 19%, обломков кирпича, почвы, строительного мусора, мощностью 6,4-9,7м (ИГЭ -1);
   - Супесь пластичная, с примесью органического вещества, с прослоями песка средней крупности и мелкого, однородного, мощностью 2,9 - 10,0м (ИГЭ - 3);
   - Суглинок с дресвой, легкий, тугопластичный, с примесью органического вещества, с прослоями суглинка тяжелого, супеси, мощностью 3,8-10,0м (ИГЭ - 4);
   - Супесь с дресвой, твердая, с примесью органического вещества, с прослоями суглинка легкого, мощностью 1,8м-10,9м (ИГЭ - 5);
   - Гранит прочный, очень плотный, размягчаемый, очень сильноводопроницаемый, вскрытой мощностью 0,8м-2,0м (ИГЭ - 6).

Инженерно - геологические изыскания предоставлены по отчету ООО"Сфера - 2000", инв.№ 21 / 04 - 16 2021год.
5. На момент изысканий апрель - май 2021 года подземные воды вскрыты всеми скважинами, уровень грунтовых вод зафиксирован на глубине 0,3-9,6м (абсолютные отметки 131,35-136,62м). Подъем уровня возможен на 0,5м.
6. В основании острия сваи залегает ИГЭ-4.
7. Данный чертеж является основанием для разработки ППР и технологических карт.
8. При производстве работ строго соблюдать требования ППР , СНиП 12 - 04 - 2002 ч.2, СП 45.13330.3017 и СП 70.13330.2012.
9. После погружения свай выполнить исполнительную съёмку и предоставить её в проектную организацию для согласования.

Аннулирован

Изм.	Кол. уч.	Лист	№ док.	Подп.	Дата
3	—	Аннул.	01-25		05.25

СП-01-21-КЖ3

Многоквартирный многоэтажный дом с помещениями обслуживания жилой застройки, подземная автостоянка по ул. Есенина в Дзержинском районе г. Новосибирска

Проверил	Дергилёв		05.23
Разработал	Когалёнок		05.23
Норм. контр.	Пасеко		05.23

Многоквартирный жилой дом с подземной автостоянкой

Стадия	Лист	Листов
Р	3	

Схема расположения свай

"АТТА-Интерн"

Согласовано

Взам. инв. №

Подп. и дата

Инв. № подл.

Формат А2

Схема расположения монолитных конструкций в осях 9 / Ж - П

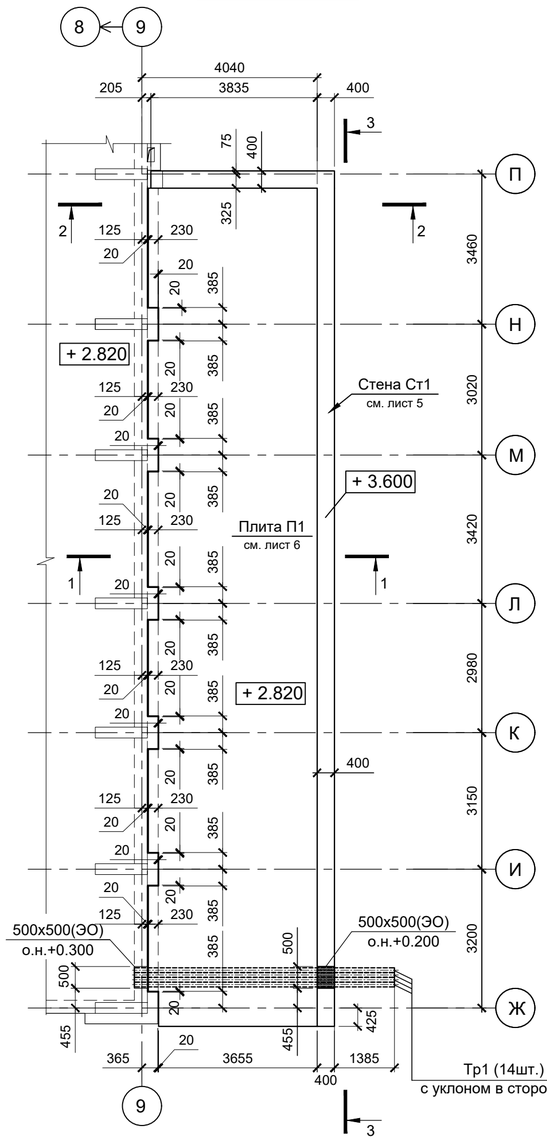

Схема расположения монолитного ростверка Р1

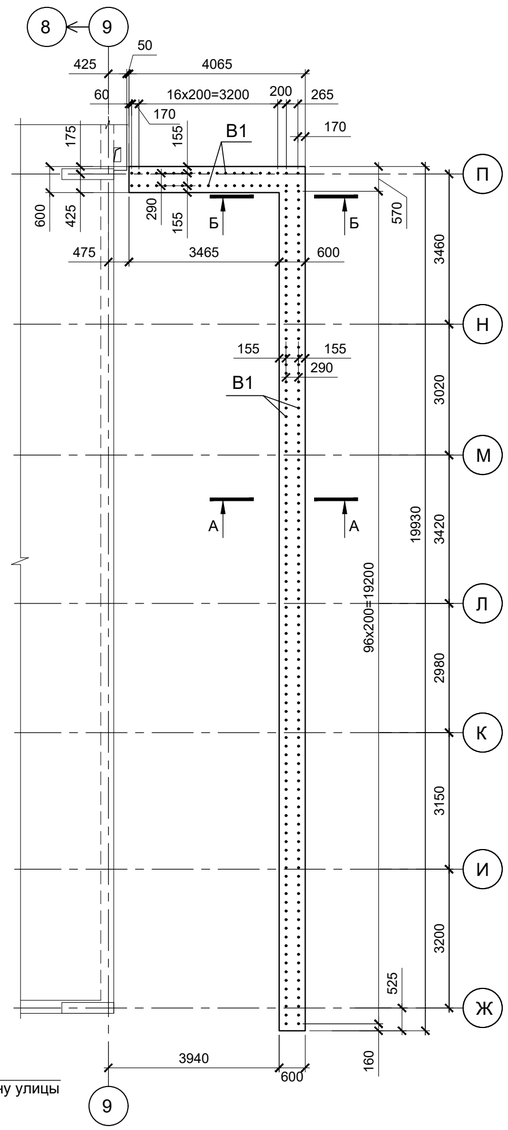

А - А

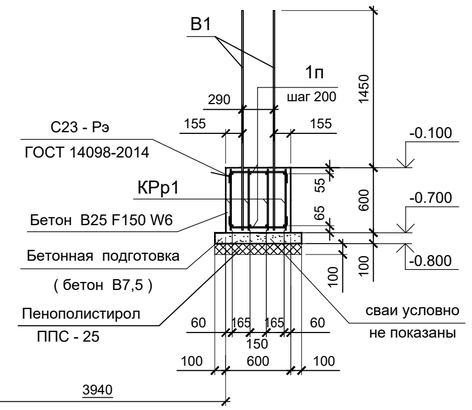

Б - Б

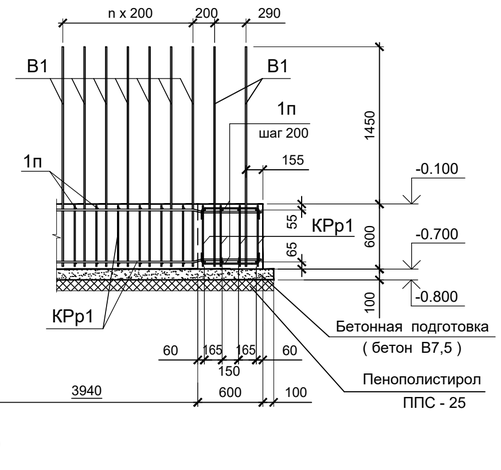

Спецификация к схеме расположения монолитных конструкций в осях 9 / Ж-П

Поз.	Обозначение	Наименование	Кол.	Масса ед., кг	Приме-чание
Р1	см данный лист	Ростверк Р1	1		
Ст1	см. лист 5	Стена Ст1	1		
Мк1	см. лист 5	Консоль Мк1	1		
П1	см. лист 6	Плита П1	1		
Тр1	ГОСТ 18599-2001	Труба техническая ПЭ 110х4.2, L=6000	14	8.64	

Спецификация материалов на устройство ростверка Р1

Поз.	Обозначение	Наименование	Кол.	Масса ед. кг	Примеч.
		Каркасы			
КРр1	СП - 01 - 21 - КЖ3.И-КРр1	Каркас плоский КРр1 м.п.	109.0	4.91	
		Детали			
В1	ГОСТ 34028 - 2016	Ø12 А500С L = 2030	234	1.8	
1п	ГОСТ 34028 - 2016	Ø10 А240 L = 810	234	0.50	См. ведом. деталей
	Материалы :	Бетон В25 F150 W6			8.4 м ^{3}
		Бетонная подготовка В7,5			1.89 м ^{3}
	ГОСТ 15588-2014	Пенополистирол ППС - 25, t= 100мм			18.9 м ^{2}

1. За относительную отметку 0.000 принята отметка чистого пола 1-го этажа жилого дома, соответствующая абсолютной отметке 141.80м .
2. При производстве работ строго соблюдать требования СП 45.1330.2017, СП 48.13330.2019 , СП 70.13330.2012 и ППР .
3. Армирование ростверка выполнять сварными каркасами и отдельными стержнями.
4. Продольные стержни каркасов КРр1, расход которых дан в метрах погонных стыковать по длине внахлестку с перепуском не менее 800 мм для Ø16.
5. Каркасы КРр1 соединить с поз.1п на сварке по ГОСТ 14098-2014 электродами Э50А по ГОСТ 9467-75*.
6. Монолитные конструкции ростверков выполнять из бетона класса В25 F150 W6 по бетонной подготовке толщиной 100мм из бетона класса В7,5.
7. В местах пересечения плоских арматурных каркасов поперечную арматуру одного направления вырезать по месту , а продольную арматуру завести на всю ширину ростверка с приваркой в каждом узле к продольной арматуре другого направления (см. сечение Б - Б) .
8. При изготовлении из арматурных стержней гнутых элементов должны быть соблюдены минимальные диаметры загибов . Минимальные диаметры оправки должны быть : 50 мм - для Ø 10 А500С.
9. Расход арматурных каркасов (в спецификациях) , длина которых приведена в метрах погонных , вычислен с учетом расхода арматуры на стыки внахлестку . Для вычисления приняты следующие коэффициенты : 1,15 для Ø 16 А500С.
10. Устройство вертикальных рабочих швов не допускаетя.
11. Уплотнение бетона при укладке вести вибраторами. При уплотнении не допускается опирание вибраторов на арматуру.
12. В начальный период твердения, бетон необходимо защищать от атмосферных осадков или потерь влаги, в последующем поддерживать температурно-влажностный режим с созданием условий, обеспечивающих нарастание его прочности.
13. Распалубка конструкций ростверков и их загрузка допускается только после набора бетоном прочности не менее 70% от проектной.
14. Вертикальные поверхности ростверков, соприкасающиеся с грунтом, покрыть битумно-полимерной мастикой в 2 слоя с межслойной просушкой по битумной мастике.
15. Данный лист смотреть совместно листами 3, 5, 6 данного комплекта .

1 - 1

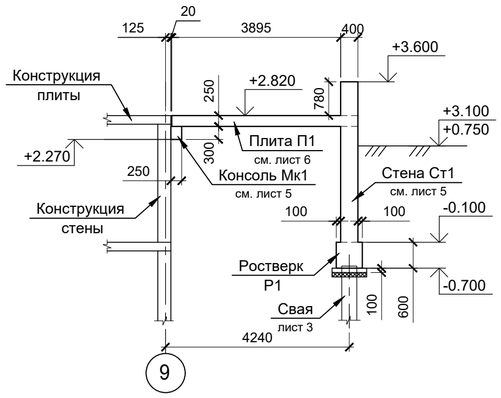

2 - 2

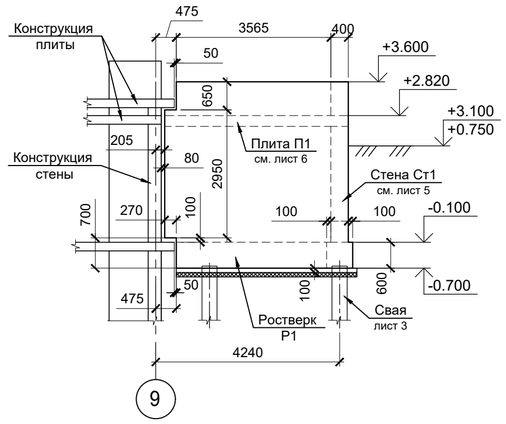

Ведомость деталей

Поз.	Эскиз
1п	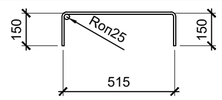

Ведомость расхода стали и бетона на элемент ,кг

Марка элемента	Изделия арматурные						
	Арматура класса						Всего
	А240			А500С			
	ГОСТ 34028-2016			ГОСТ 34028-2016			
	Ø10	-	Итого	Ø16	Ø12	Итого	
Ростверк Р1	307.75	-	307.75	344.44	421.2	765.64	1073.39

Аннулирован

Изм.	Кол.уч.	Лист	№ Док.	Подпись	Дата
3	—	Аннул.	01-25		05.25

СП-01-21-КЖ3

Многоквартирный многоэтажный дом с помещениями обслуживания жилой застройки, подземная автостоянка по ул. Есенина в Дзержинском районе г. Новосибирска

Проверил	Когаленок		04.2023
Разработал	Осадчева		04.2023
Норм. контр.	Пасеко		04.2023

Многоквартирный жилой дом с подземной автостоянкой

стадия	лист	листов
Р	4	

Схема расположения монолитных конструкций в осях 9 / Ж-П
Ростверк Р1

"АТТА-Интерн"

Взам. инв. № | Подпись и дата | Инв. № подл.

Формат А2

Стена монолитная Ст1
Схема расположения г-образных выпусков по сечению 3 - 3

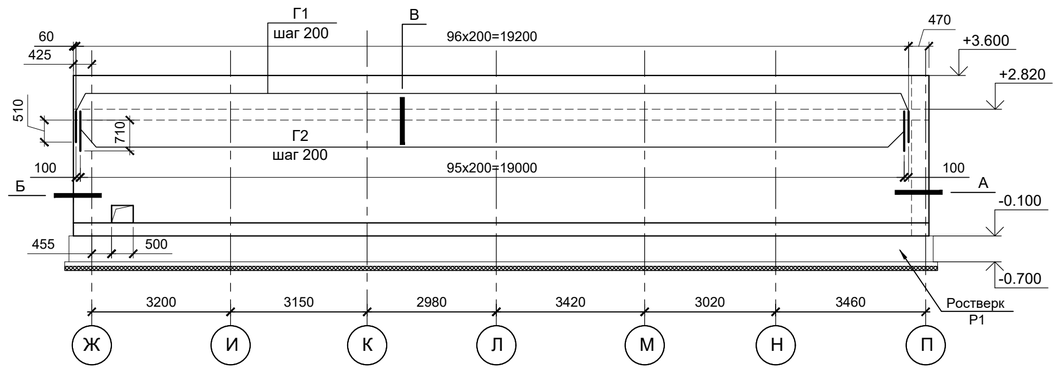

Стена монолитная Ст1
Схема расположения г-образных выпусков по сечению 2 - 2

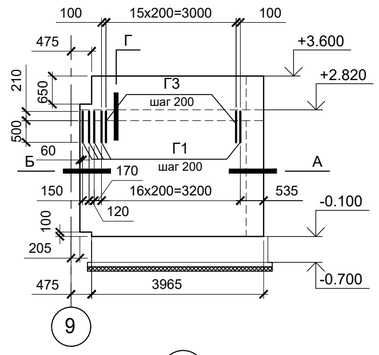

Схема расположения монолитных консолей Мк1

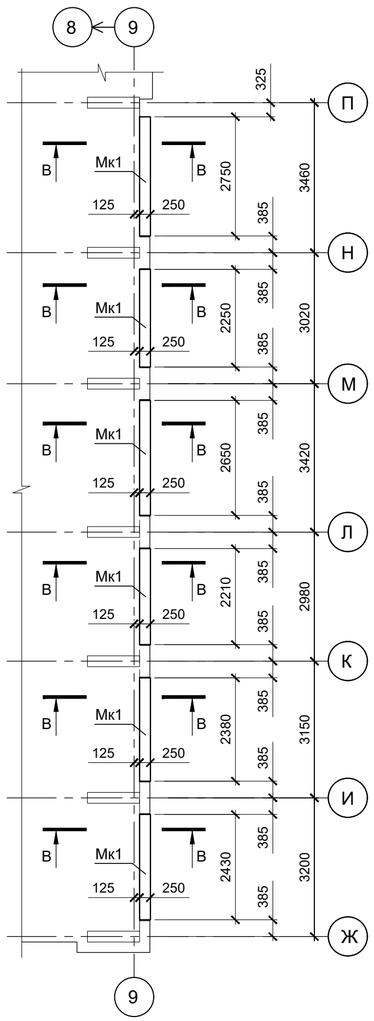

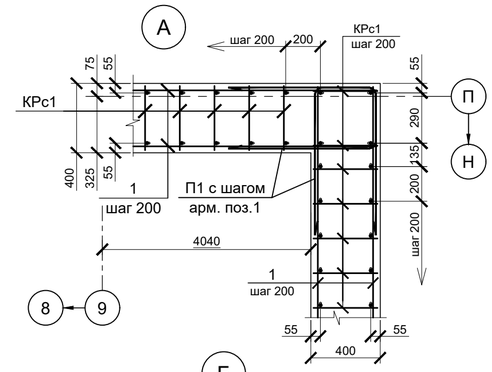

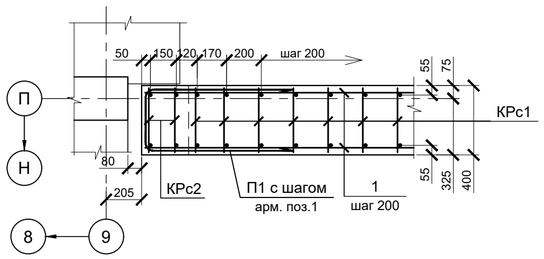

В - В

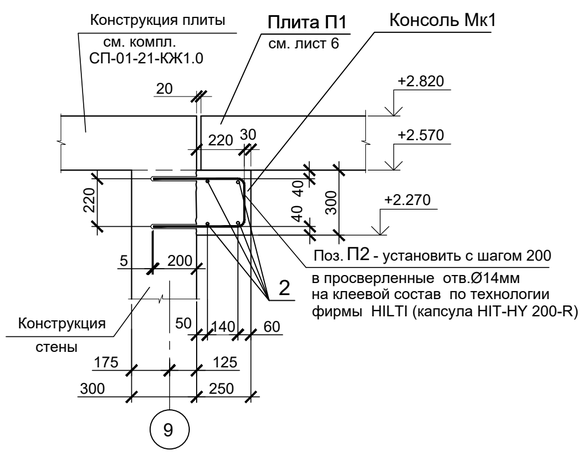

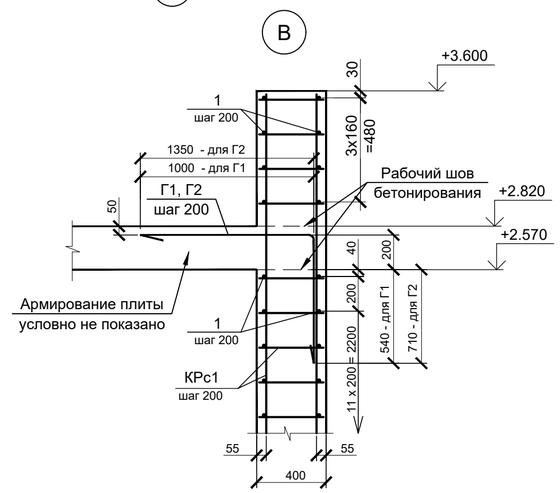

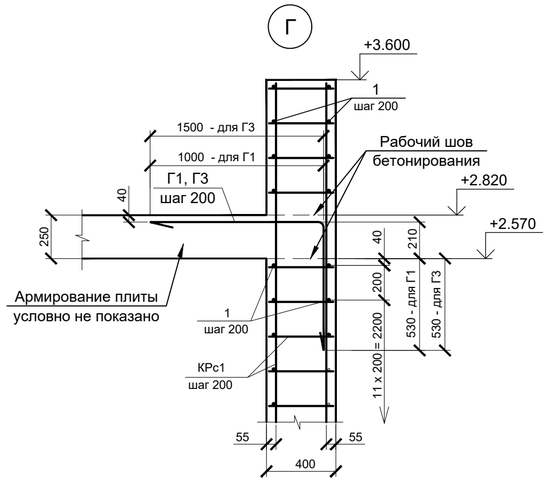

Спецификация элементов расположенных на листе

Поз.	Обозначение	Наименование	Кол.	Масса ед., кг	Приме-
		Стена Ст1			
		Каркасы			
КРс1	СП- 01 - 21 - КЖ3.И - КРс1	Каркас КРс1	115	10.68	
КРс2	СП- 01 - 21 - КЖ3.И - КРс2	Каркас КРс2	2	8.38	
		Детали			
1	ГОСТ 34028 - 2016	Ø12 А500С L = 944.0 м.п.		0.89	840.16 кг
П1	то же	Ø12 А500С L = 2320	72	2.06	ведом. деталей см. лист 6
Г1	—— ‖ ——	Ø12 А500С L = 1710	117	1.52	ведом. деталей см. лист 6
Г2	—— ‖ ——	Ø16 А500С L = 2260	96	3.57	ведом. деталей см. лист 6
Г3	—— ‖ ——	Ø12 А500С L = 2210	16	1.96	ведом. деталей см. лист 6
		Материалы			
		Бетон В25 F150 W6 м3			32.44 м3
		Консоль Мк1			
		Детали			
П2	ГОСТ 34028 - 2016	Ø12 А500С L=1060	79	0.94	ведом. деталей см. лист 6
2	ГОСТ 34028 - 2016	Ø12 А500С L = 63.5 м.п.		0.89	56.52 кг
		Материалы			
		Бетон В25 F150 W6 м3			1.1 м3

1. При производстве работ строго соблюдать требования ППР, СНиП 12-04-2002 часть 2 и СП 70.13330.2012 . Производство работ по установке арматуры поз. П2 выполнять строго соблюдая инструкцию по вклейке арматуры на клеевой состав HILTI HIT -HY 200-R .
2. Работы по вклейке производить при температуре выше +5°С - (температура наружного воздуха, клеевого состава , температура базовых железобетонных конструкций) .
3. Отверстия сверлить в сухом бетоне при помощи перфоратора. Глубина отверстия согласно чертежа.
4. Непосредственно перед установкой анкеров отверстия должны быть очищены путём продувки сжатым воздухом и стальной щёткой. Количество прочисток согласно инструкции HILTI, но не менее 3 циклов, пока поток рециркуляционного воздуха не будет максимально очищен от пыли.
5. На поверхности бетона в местах соединения нового и старого бетона выполнить насечки, необходимые для совместной работы бетонов.
6. Отметка верха монолитной консоли Мк1 + 2.570 .
7. Соединение арматуры в узлах пересечения выполнять вязальной проволокой .
9. При бетонировании монолитной консоли Мк1 рабочие швы не допускаются.
10. Арматурные стержни поз. 3 стыковать по длине внахлестку с перепуском не менее 600 мм. Не допускается устройство стыков по одной линии (стыки располагать вразбежку). При этом количество стержней стыкуемых в одном сечении не должно превышать 50% площади всех стержней в данном сечении. Расстояние между стыками не менее 800 мм в шахматном порядке. В местах пересечения арматуру соединять вязальной проволокой. По краям стены установить п-образные стержни поз. П1 согласно узла Б.
11. Уплотнение бетона при укладке вести вибраторами. При уплотнении не допускается опирание вибраторов на арматуру.
12. В начальный период схватывания, бетон необходимо защищать от атмосферных осадков или потерь влаги в последующем поддерживать температурно-влажностный режим с созданием условий, обеспечивающих нарастание его прочности.
13. Распалубка конструкций монолитных железобетонных конструкций (Мк1 и Ст1) и их загрузка допускается только после набора бетоном прочности не менее 70% от проектной.

Ведомость расхода стали и бетона на элемент ,кг

Марка элемента	Изделия арматурные						Всего
	Арматура класса						
	А240			А500С			
	ГОСТ 34028-2016			ГОСТ 34028-2016			
	Ø10	-	Итого	Ø16	Ø12	Итого	
Стена Ст1	482.54	-	482.54	312.0	1960.1	2272.1	2754.64
Консоль Мк1	-	-	-	-	130.78	130.78	130.78

Аннулирован

Изм.	Кол.уч.	Лист	№ Док.	Подпись	Дата
3	—	Аннул.	01-25		05.25

СП-01-21-КЖ3

Многоквартирный многоэтажный дом с помещениями обслуживания жилой застройки, подземная автостоянка по ул. Есенина в Дзержинском районе г. Новосибирска

Многоквартирный жилой дом с подземной автостоянкой

Проверил	Когаленок		04.2023
Разработал	Осадчева		04.2023
Норм. контр.	Пасеко		04.2023

Схема расположения монолитных конструкций в осях 9 / Ж-П
Консоль Мк1. Стена Ст1

стадия	лист	листов
Р	5	

"АТТА-Интерн"

Взам. инв. № | Подпись и дата | Инв. № подл.

Формат А2

Плита монолитная П1
Армирование

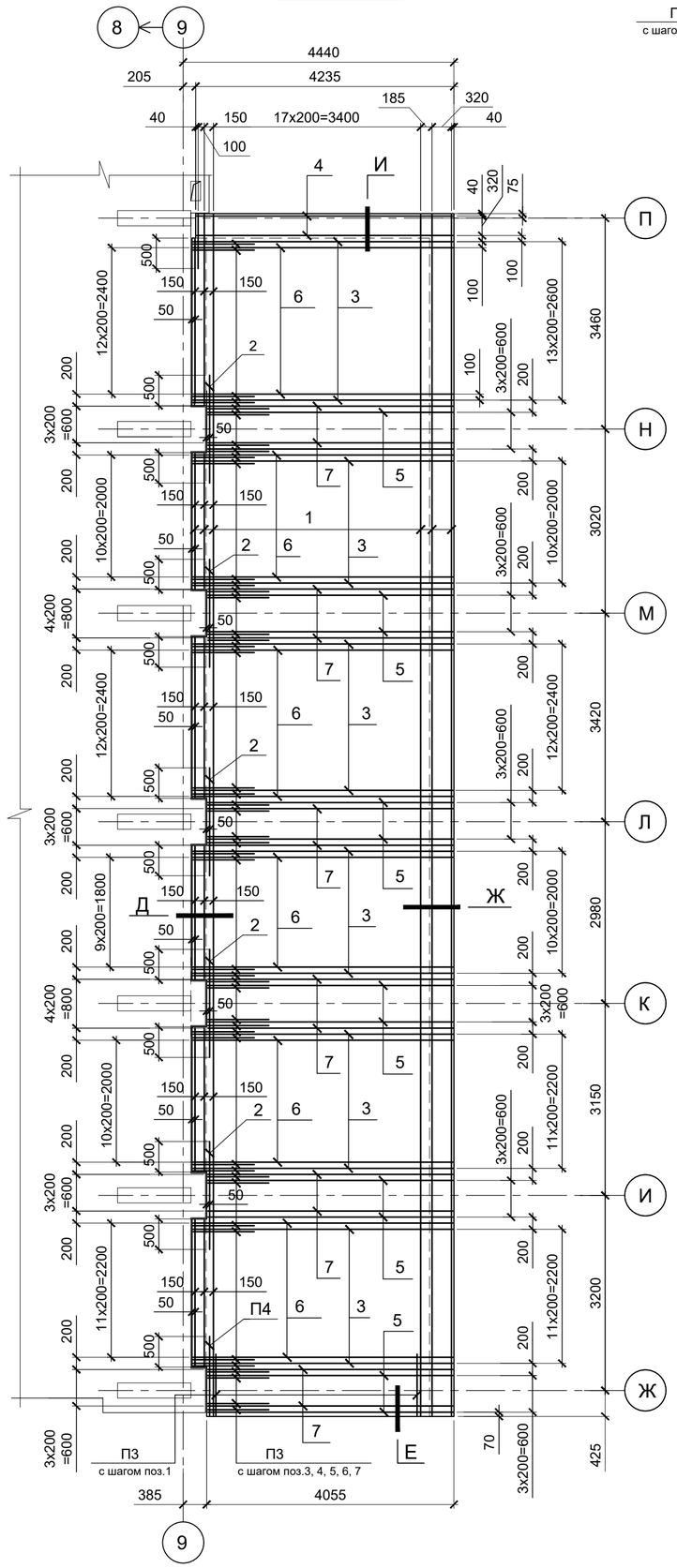

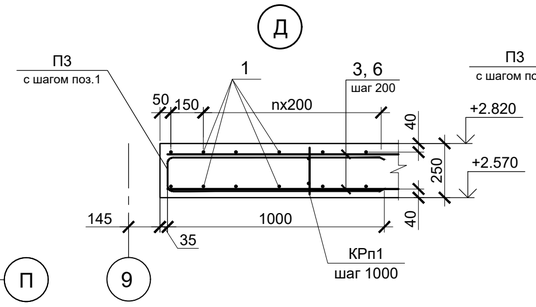

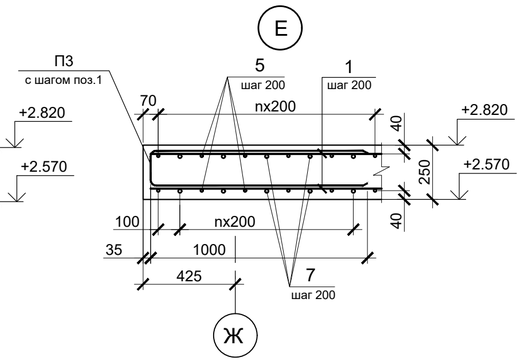

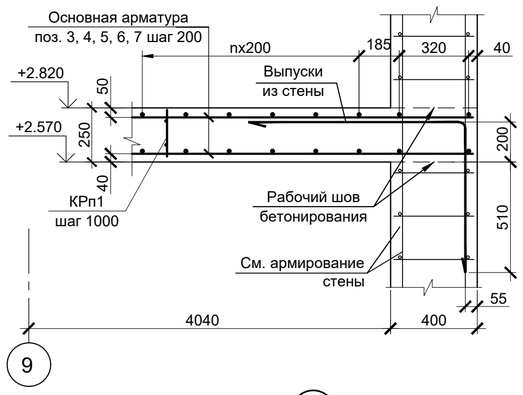

Фрагмент расстановки и гиба поддерживающих каркасов КРп1

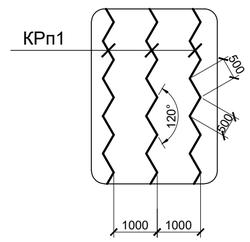

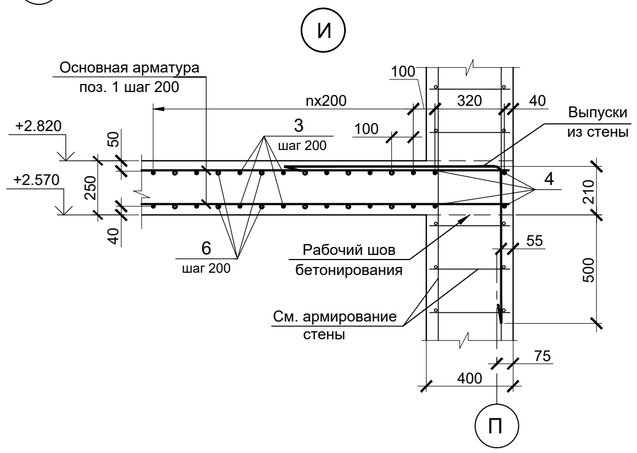

1. При производстве работ строго соблюдать требования ППР, СНиП 12-04-2002 часть 2 и СП 70.13330.2012 .
2. Отметка низа плиты П1 +2.570, толщина 250мм .
3. Армирование плиты П1 осуществляется отдельными стержнями. Арматурные стержни, расход которых дан в метрах погонных, стыковать по длине внахлестку с перепуском не менее 600мм для Ø12 . Не допускается устройство стыков по одной линии (стыки располагать вразбежку). При этом количество стержней стыкуемых в одном сечении не должно превышать 50% площади всех стержней в данном сечении. Расстояние между стыками не менее 780 мм - для арматуры Ø12. Стыки располагать в шахматном порядке. В местах пересечения арматуру соединять вязальной проволокой.
4. Арматурные стержни основного армирования Ø12 укладывать по всей площади плиты покрытия.
5. Минимальное расстояние от верха плиты до верхней грани продольной арматуры 30мм, минимальное расстояние от низа плиты до нижней грани продольной арматуры 30мм .
6. Уплотнение бетона при укладке вести вибраторами. При уплотнении не допускается опирание вибраторов на арматуру.
7. В начальный период схватывания, бетон необходимо защищать от атмосферных осадков или потерь влаги, в последующем поддерживать температурно-влажностный режим с созданием условий, обеспечивающих нарастание его прочности.
8. Распалубка конструкций монолитного железобетонного покрытия и его загрузка допускается только после набора бетоном прочности не менее 70% от проектной.
9. Горизонтальные рабочие швы не допускаются, места расположения вертикальных рабочих швов при бетонировании согласовать с проектной организацией.
10. Данный лист смотреть совместно листами 4, 5 данного комплекта .

Спецификация элементов расположенных на листе

Поз.	Обозначение	Наименование	Кол.	Масса ед., кг	Приме-
		Плита П1			
		Детали			
1	ГОСТ 34028 - 2016	Ø12 А500С L = 846.0 м.п.		0.89	752.94 кг
2	то же	Ø12 А500С L=1770	10	1.57	
3	—— ‖ ——	Ø12 А500С L=4255	146	3.78	
4	—— ‖ ——	Ø12 А500С L=4195	4	3.73	
5	—— ‖ ——	Ø12 А500С L=4015	48	3.57	
6	—— ‖ ——	Ø16 А500С L=4255	140	6.71	
7	—— ‖ ——	Ø16 А500С L=4015	52	6.34	
П3	—— ‖ ——	Ø12А 500С L=2160	213	1.92	см. ведомость деталей
П4	—— ‖ ——	Ø12А 500С L=2740	1	2.43	см. ведомость деталей
КРп1	СП- 01 - 21 - КЖЗ.И - КРп1	Каркас поддерживающий КРп1 (п.м)	91.0	1.78	
		Материалы			
		Бетон В25 F150 W6 м3			20.9 м3

Ведомость деталей

Поз.	Эскиз
П1	1000; 320; Rопр.30
П2	420; 220; Rопр.30
П3	1000; 160; Rопр.30
П4	1290; 160; Rопр.30

Ведомость деталей

Поз.	Эскиз
Г1	1000; 710; Rопр.30
Г2	1350; 910; Rопр.30
Г3	1500; 710; Rопр.30

Ведомость расхода стали и бетона на элемент ,кг

Марка элемента	Изделия арматурные						
	Арматура класса						Всего
	А240			А500С			
	ГОСТ 34028-2016			ГОСТ 34028-2016			
	Ø10	-	Итого	Ø16	Ø12	Итого	
Плита П1	161.98	-	161.98	1269.08	1918.19	3187.27	3349.25

Аннулирован

Изм.	Кол.уч.	Лист	№ Док.	Подпись	Дата
3	—	Аннул.	01-25		05.25

СП-01-21-КЖЗ

Многоквартирный многоэтажный дом с помещениями обслуживания жилой застройки, подземная автостоянка по ул. Есенина в Дзержинском районе г. Новосибирска

Проверил	Когаленок		04.2023
Разработал	Осадчева		04.2023
Норм. контр.	Пасеко		04.2023

Многоквартирный жилой дом с подземной автостоянкой

стадия	лист	листов
Р	6	

Схема расположения монолитных конструкций в осях 9 / Ж-П
Плита П1

"АТТА-Интерн"

Взам. инв. № | Подпись и дата | Инв. № подл.

Формат А2

Схема расположения монолитных конструкций в осях 9 / С

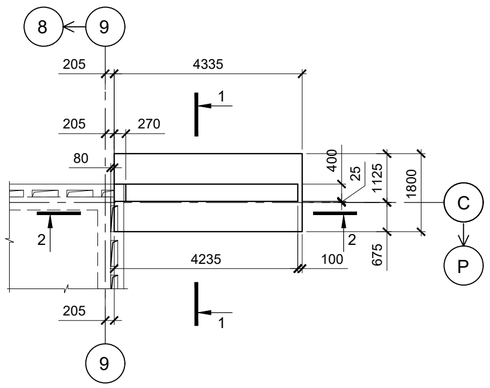

1 - 1

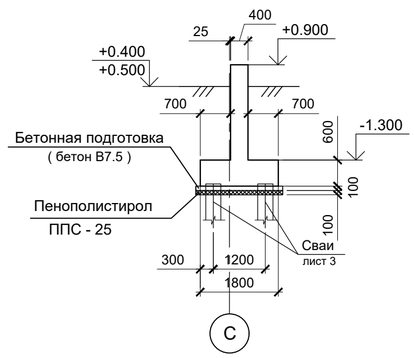

2 - 2

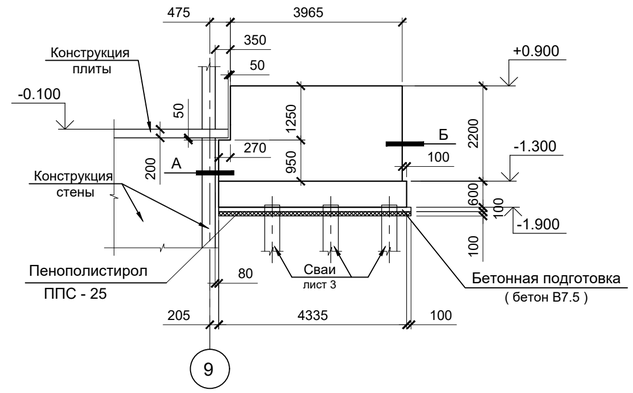

Спецификация элементов расположенных на листе

Поз.	Обозначение	Наименование	Кол.	Масса ед., кг	Приме-
		Каркасы			
КРр2	СП - 01 - 21 - КЖЗ.И-КРр2	Каркас плоский КРр2	10	21.06	
КРс3	СП- 01 - 21 - КЖЗ.И - КРс3	Каркас плоский КРс3	21	11.88	
КРс4	СП- 01 - 21 - КЖЗ.И - КРс4	Каркас плоский КРс4	2	6.33	
		Детали			
1п	ГОСТ 34028 - 2016	Ø16 А500С L=2270	44	3.58	см. ведомость деталей
1	то же	Ø12 А500С L = 4205	10	3.73	
2	—— ‖ ——	Ø12 А500С L = 3935	14	3.49	
П1	—— ‖ ——	Ø12 А500С L = 2320	24	2.06	см. ведомость деталей
		Материалы :			
		Бетон В25 F150 W6			8.3 м ^{3}
		Бетонная подготовка В7,5			0.89 м ^{3}
	ГОСТ 15588-2014	Пенополистирол ППС - 25, t= 100мм			8.9 м ^{2}

Монолитные конструкции в осях 9 / С
Армирование

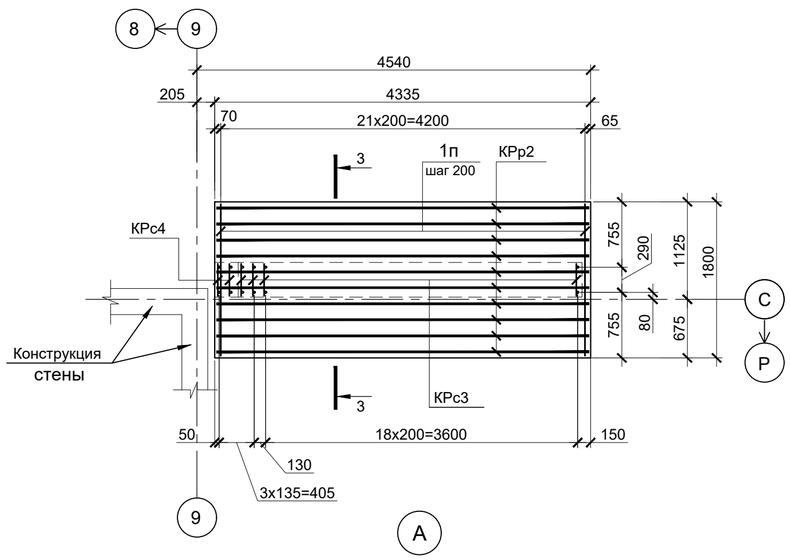

3 - 3

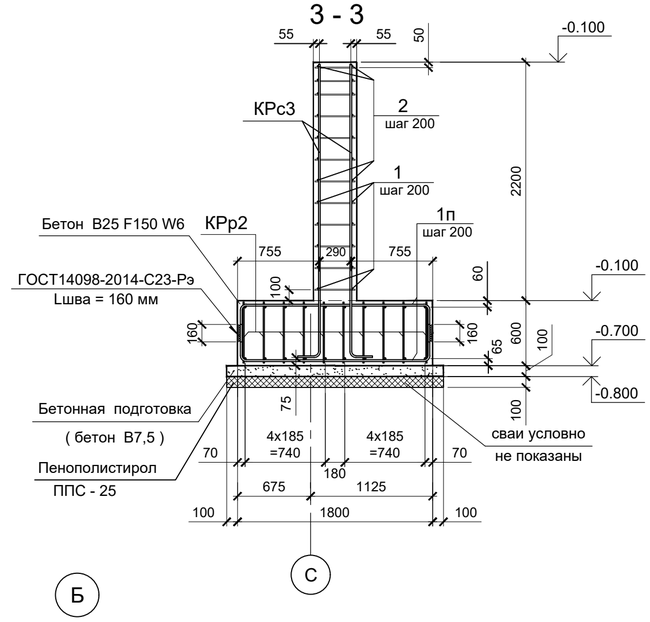

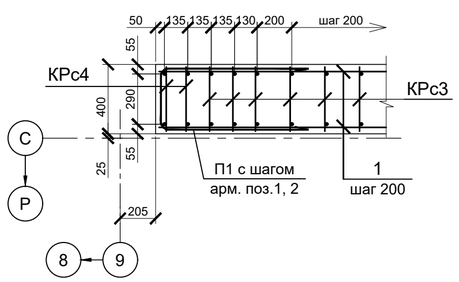

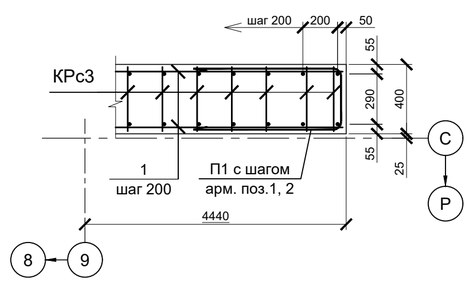

Ведомость деталей

Поз.	Эскиз
1п	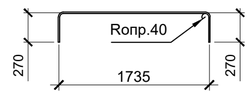
П1	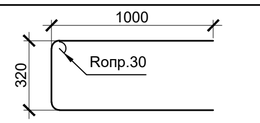

1. За относительную отметку 0.000 принята отметка чистого пола 1-го этажа жилого дома, соответствующая абсолютной отметке 141.80м .
2. При производстве работ строго соблюдать требования СП 45.1330.2017, СП 48.13330.2019 , СП 70.13330.2012 и ППР .
3. Армирование монолитных конструкций выполнять сварными каркасами и отдельными стержнями.
4. Каркасы КРр2 и поз.1п в местах пересечения соединять вязальной проволокой. Поз. 1п соединить между собой на сварке по ГОСТ 14098-2014 электродами Э50А по ГОСТ 9467-75*, Lшва = 160мм
5. Монолитные конструкции выполнять из бетона класса В25 F150 W6 по бетонной подготовке толщиной 100мм из бетона класса В7,5.
6. При изготовлении из арматурных стержней гнутых элементов должны быть соблюдены минимальные диаметры загибов . Минимальные диаметры оправки должны быть : 80 мм - для Ø 16 А500С, 60 мм - для Ø 12 А500С.
7. Устройство вертикальных рабочих швов не допускаетя.
8. Уплотнение бетона при укладке вести вибраторами. При уплотнении не допускается опирание вибраторов на арматуру.
9. В начальный период твердения, бетон необходимо защищать от атмосферных осадков или потерь влаги, в последующем поддерживать температурно-влажностный режим с созданием условий, обеспечивающих нарастание его прочности.
10. Распалубка монолитных конструкций и их загрузка допускается только после набора бетоном прочности не менее 70% от проектной.
11. Вертикальные поверхности конструкций, соприкасающиеся с грунтом, покрыть битумно-полимерной мастикой в 2 слоя с межслойной просушкой по битумной мастике.

Ведомость расхода стали и бетона на элемент ,кг

Марка элемента	Изделия арматурные						
	Арматура класса						Всего
	А240			А500С			
	ГОСТ 34028-2016			ГОСТ 34028-2016			
	Ø10	-	Итого	Ø16	Ø12	Итого	
Монолитные конструкции	135.06	-	135.06	495.2	135.6	630.8	765.86

Аннулирован

Изм.	Кол.уч.	Лист	№ Док.	Подпись	Дата
3	—	Аннул.	01-25		05.25

СП-01-21-КЖЗ

Многоквартирный многоэтажный дом с помещениями обслуживания жилой застройки, подземная автостоянка по ул. Есенина в Дзержинском районе г. Новосибирска

Многоквартирный жилой дом с подземной автостоянкой

Проверил	Когаленок		04.2023
Разработал	Осадчева		04.2023
Норм. контр.	Пасеко		04.2023

стадия	лист	листов
Р	7	

Схема расположения монолитных конструкций в осях 9 / С

"АТТА-Интерн"

Взам. инв. № | Подпись и дата | Инв. № подл.

Формат А2

Схема расположения монолитных контрукций в осях 7 / А - Ж
Опалубка

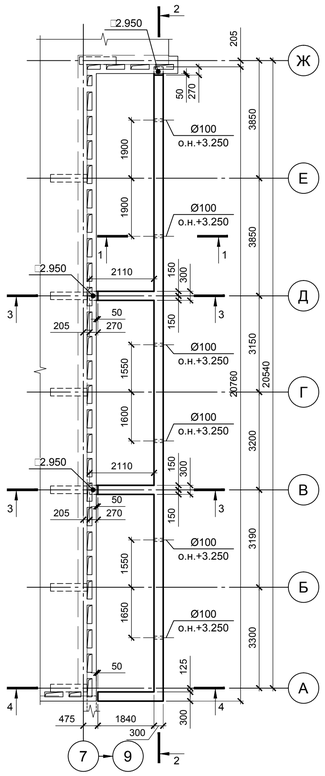

1 - 1
Опалубка

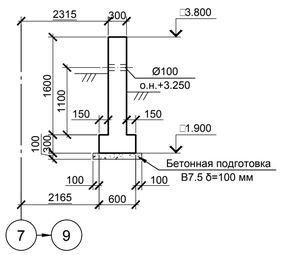

2 - 2

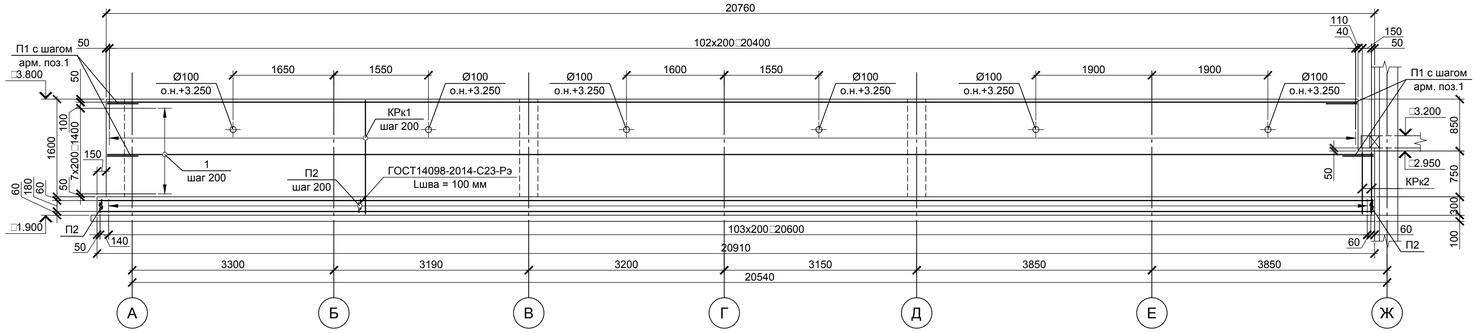

1 - 1
Армирование

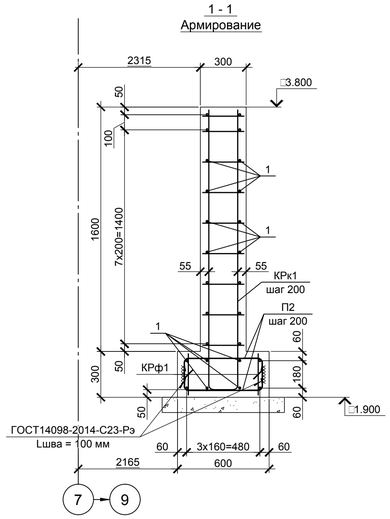

4 - 4
Опалубка

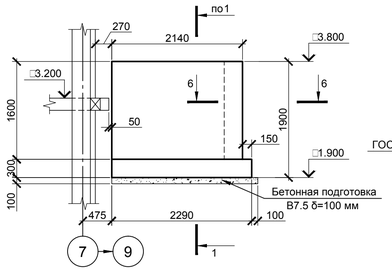

4 - 4
Армирование

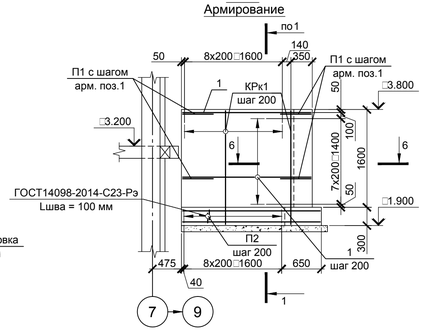

Спецификация элементов монолитных конструкций в осях 7 / А - Ж

Поз.	Обозначение	Наименование	Кол.	Масса ед., кг	Приме-чание
		Детали			
1	ГОСТ 34028 - 2016	Ø12 А500С L = 655.0 м.п.		0.89	582.95 кг
П1	ГОСТ 34028 - 2016	Ø12 А500С L = 1415	72	1.26	см. ведомость деталей
П2	ГОСТ 34028 - 2016	Ø10 А500С L = 830	272	0.51	см. ведомость деталей
		Каркасы			
КРк1	СП - 01 - 21 - КЖ3.И - КРк1	Каркас КРк1	133	4.95	
КРк2	СП - 01 - 21 - КЖ3.И - КРк2	Каркас КРк2	6	2.59	
КРф1	СП - 01 - 21 - КЖ3.И - КРф1	Каркас КРф1 L = 62.0 м.п.		2.63	163.06 кг
		Материалы			
		Бетон кл. В25 F200* W6*			17.44 м³
	Бетонная подготовка	Бетон кл. В7.5			2.19 м³

□ В спецификации указано минимальное значение марки бетона по морозостойкости (F), и водонепроницаемости (W). Возможно применение более высоких марок.

3 - 3
Опалубка

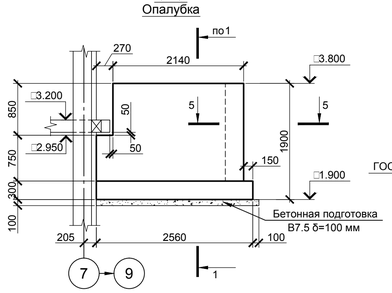

3 - 3
Армирование

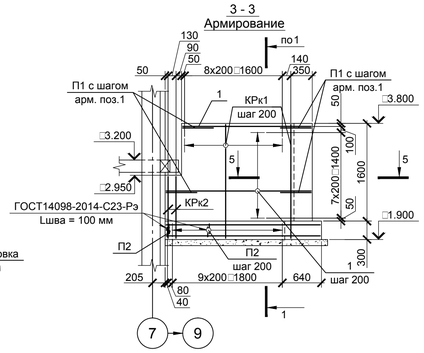

5 - 5

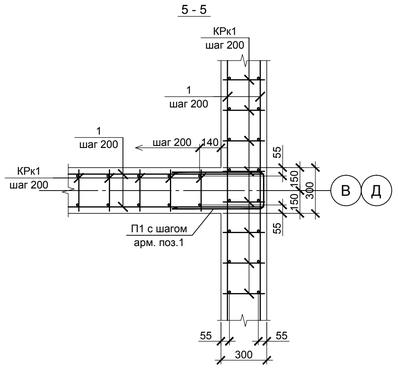

6 - 6

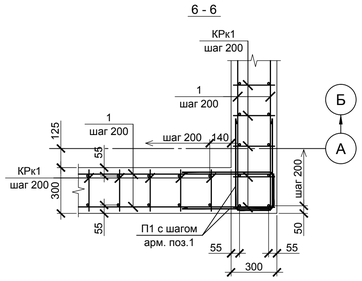

Ведомость расхода стали и бетона

Марка элемента	Изделия арматурные								Бетон
	Арматура класса							Всего	В25 F200* W6* м3
	А240			А500С					
	ГОСТ 34028-2016			ГОСТ 34028-2016					
	Ø10	-	Итого	Ø10	Ø12	-	Итого		
Монолитные конструкции в осях 7 / А - Ж	260.27	-	260.27	138.72	1250.35	-	1389.07	1649.34	17.44

Ведомость деталей

Поз.	Эскиз
П1	600; 215; $R_{опр}$.30; $R_{опр}$.30
П2	510; 160; 160; $R_{опр}$.25; $R_{опр}$.25

1. При производстве работ строго соблюдать требования ППР, СНиП 12-04-2002 часть 2 и СП 70.13330.2012.
2. Монолитные конструкции выполнять из бетона В25 F200□W6□
3. Армирование монолитной конструкции осуществляется сварными каркасами и отдельными стержнями. Арматурные стержни, расход которых дан в метрах погонных, стыковать по длине внахлестку с перепуском не менее 600 мм для Ø12 А500С. Не допускается устройство стыков по одной линии (стыки располагать вразбежку). При этом количество стержней стыкуемых в одном сечении не должно превышать 50% площади всех стержней в данном сечении. Расстояние между стыками не менее 780 мм - для арматуры Ø12 А500С.
4. Расход арматурных стержней (в спецификации), длина которых приведена в метрах погонных, вычислен с учетом расхода арматуры на стыки внахлестку. Для вычисления приняты следующие коэффициенты: 1.1 для Ø12 А500С.
5. В местах пересечения арматуру соединять вязальной проволокой Ø1.2 мм через узел в шахматном порядке, кроме указанных на чертеже мест где арматуру соединять между собой при помощи сварки по ГОСТ 14098-2014-С23-Рэ, Lшва = 100 мм электродами Э-50А (ГОСТ 9467-75*).
6. Концы продольных стержней должны отстоять от торца опалубки на 20 мм.
7. Бетонирование монолитных конструкций выполнять в непрерывном режиме. Устройство рабочих швов не допускается.
8. Уплотнение бетона при укладке вести вибраторами. При уплотнении не допускается опирание вибраторов на арматуру.
9. В начальный период схватывания, бетон необходимо защищать от атмосферных осадков или потерь влаги, в последующем поддерживать температурно-влажностный режим с созданием условий, обеспечивающих нарастание его прочности.
10. Распалубка монолитных конструкций и ее загрузка допускается только после набора бетоном прочности не менее 70% от проектной.

Изм.	Кол. уч.	Лист	№ док.	Подп.	Дата	СП-01-21-КЖ3			
						Многоквартирный многоэтажный дом с помещениями обслуживания жилой застройки, подземная автостоянка по ул. Есенина в Дзержинском районе г. Новосибирска			
Проверил		Дергилёв			04.23	Многоквартирный жилой дом с подземной автостоянкой	Стадия	Лист	Листов
Разработал		Когалёнок			04.23		Р	8	
Норм. контр.		Пасеко			04.23	Монолитные конструкции в осях 7 / А - Ж	"АТТА-Интерн"		

Согласовано

Взам. инв. №

Подп. и дата

Инв. № подл.

Формат А1

Схема расположения монолитных контрукций в осях 1 - 9 / А
Опалубка

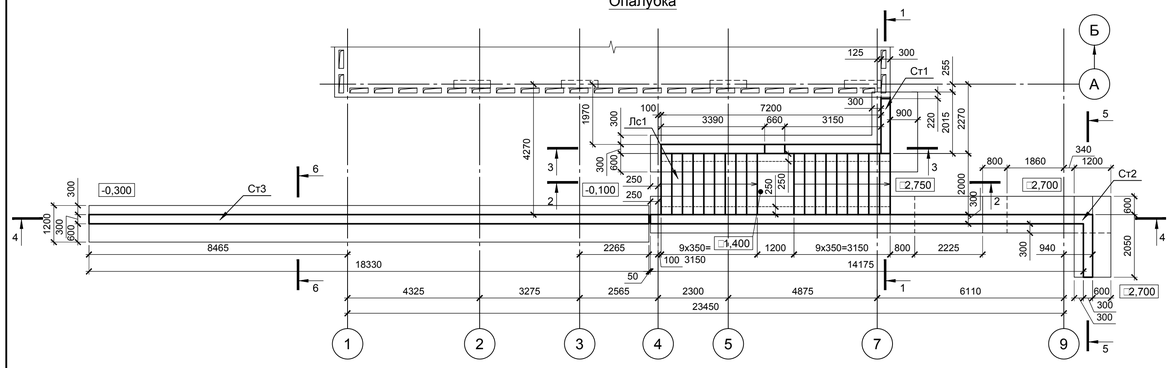

2 - 2
Опалубка лестницы Лс1

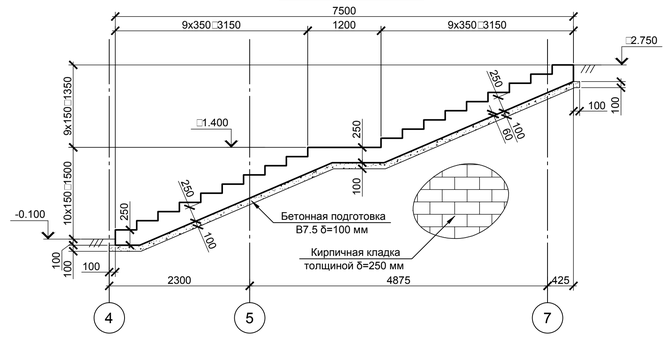

Спецификация элементов монолитных конструкций в осях 1 - 9 / А

Поз.	Обозначение	Наименование	Кол.	Масса ед., кг	Приме-чание
		Монолитные конструкции			
Ст1	см. лист 10	Монолитная стена Ст1	1		
Ст2	см. лист 11	Монолитная стена Ст2	1		
Ст3	см. лист 12	Монолитная стена Ст3	1		
Лс1	см. лист 13	Монолитная лестница Лс1	1		

1 - 1
Опалубка стены Ст1

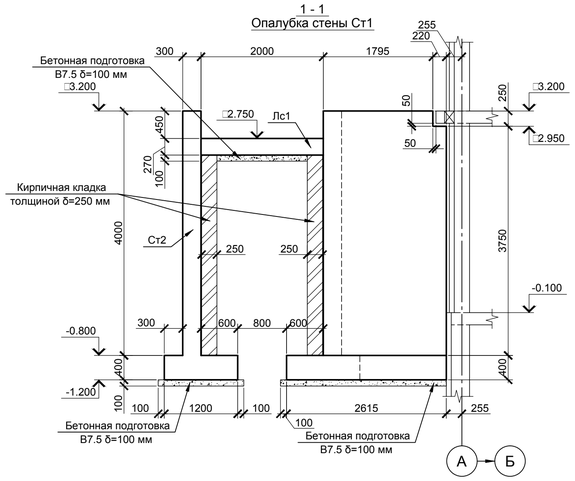

3 - 3
Опалубка стены Ст1

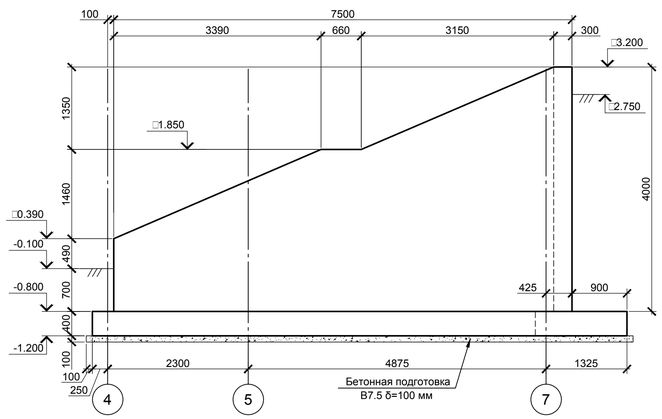

6 - 6
Опалубка стены Ст3

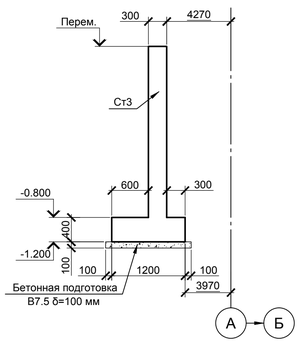

4 - 4
Опалубка стены Ст3

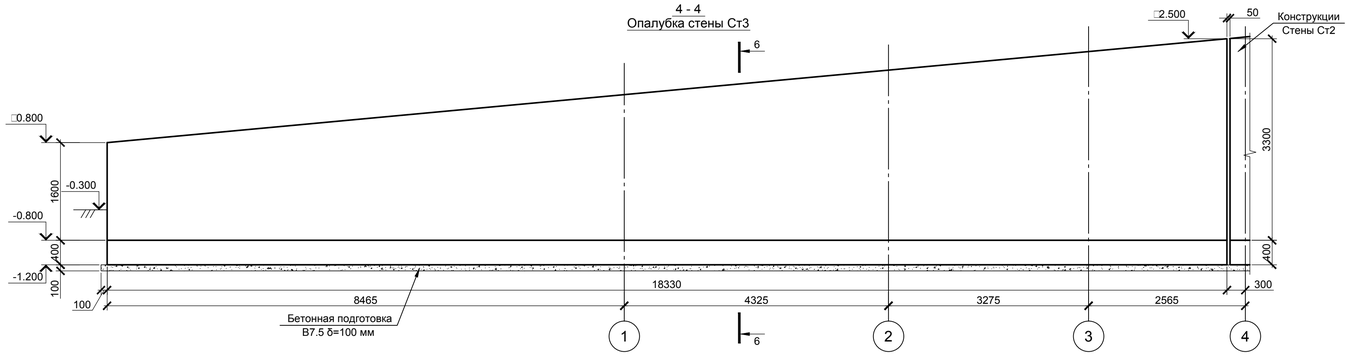

4 - 4
Опалубка стены Ст2

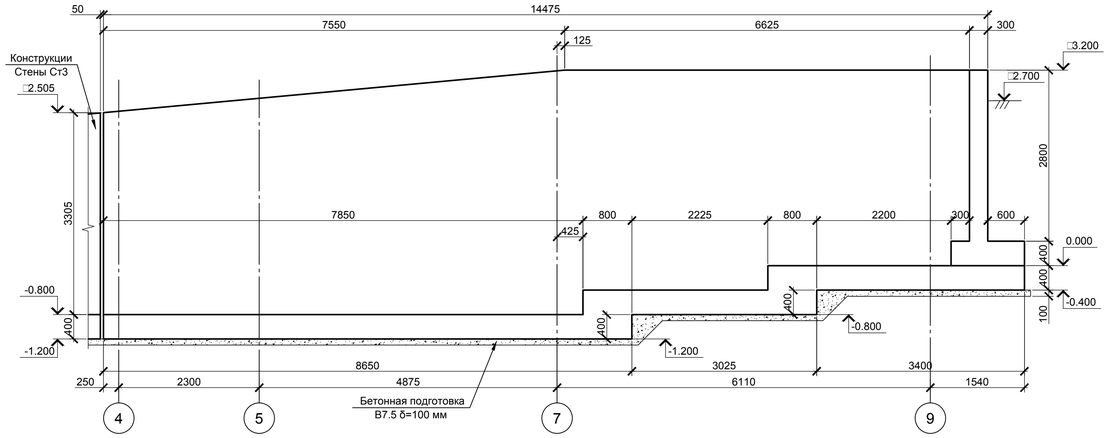

5 - 5
Опалубка стены Ст2

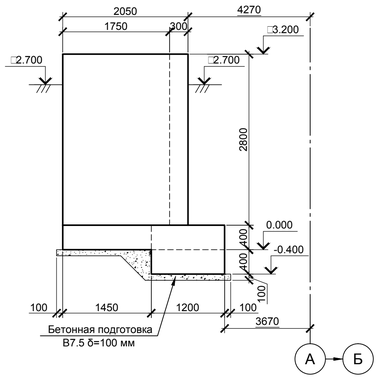

1. При производстве работ строго соблюдать требования ППР, СНиП 12-04-2002 часть 2 и СП 70.13330.2012.
2. Монолитные конструкции выполнять из бетона B25 F200□W6□
3. Армирование монолитных конструкции осуществляется сварными каркасами и отдельными стержнями. Арматурные стержни, расход которых дан в метрах погонных, стыковать по длине внахлестку с перепуском не менее 600 мм для Ø12 А500С. Не допускается устройство стыков по одной линии (стыки располагать вразбежку). При этом количество стержней стыкуемых в одном сечении не должно превышать 50% площади всех стержней в данном сечении. Расстояние между стыками не менее 780 мм - для арматуры Ø12 А500С.
4. Расход арматурных стержней (в спецификации), длина которых приведена в метрах погонных, вычислен с учетом расхода арматуры на стыки внахлестку. Для вычисления приняты следующие коэффициенты: 1.1 для Ø12 А500С.
5. В местах пересечения арматуру соединять вязальной проволокой Ø1.2 мм через узел в шахматном порядке.
6. Концы продольных стержней должны отстоять от торца опалубки на 20 мм.
7. Бетонирование монолитных конструкций выполнять в непрерывном режиме.
8. Уплотнение бетона при укладке вести вибраторами. При уплотнении не допускается опирание вибраторов на арматуру.
9. В начальный период схватывания, бетон необходимо защищать от атмосферных осадков или потерь влаги, в последующем поддерживать температурно-влажностный режим с созданием условий, обеспечивающих нарастание его прочности.
10. Распалубка монолитных конструкций и их загрузка допускается только после набора бетоном прочности не менее 70% от проектной.
11. Конструкции монолитной лестницы выполнять только после набора бетоном монолитных конструкций стен Ст1 и Ст2 прочности не менее 70% от проектной.
12. Данный лист см. совместно с листами 10 - 13.

Согласовано

Взам. инв. №

Подп. и дата

Инв. № подл.

Изм.	Кол. уч.	Лист	№ док.	Подп.	Дата	СП-01-21-КЖ3			
						Многоквартирный многоэтажный дом с помещениями обслуживания жилой застройки, подземная автостоянка по ул. Есенина в Дзержинском районе г. Новосибирска			
Проверил		Дергилёв			04.23	Многоквартирный жилой дом с подземной автостоянкой	Стадия	Лист	Листов
Разработал		Когалёнок			04.23		Р	9	
Норм. контр.		Пасеко			04.23	Монолитные конструкции в осях 1 - 9 / А	"АТТА-Интерн"		

Формат А1

1 - 1
Армирование

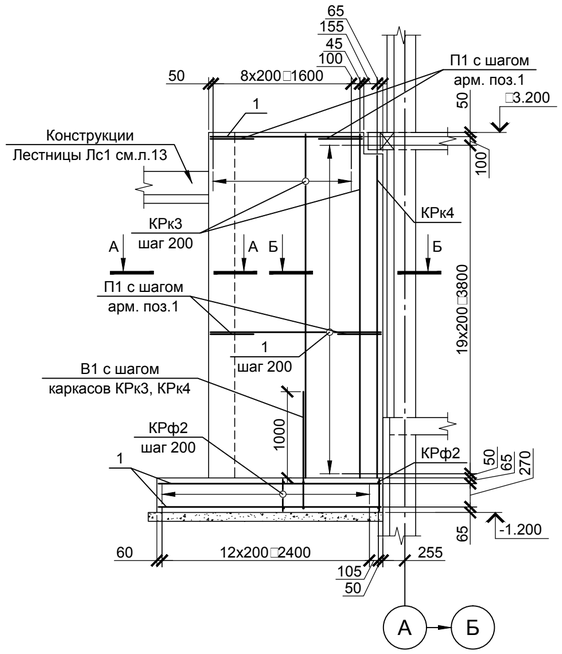

3 - 3
Армирование

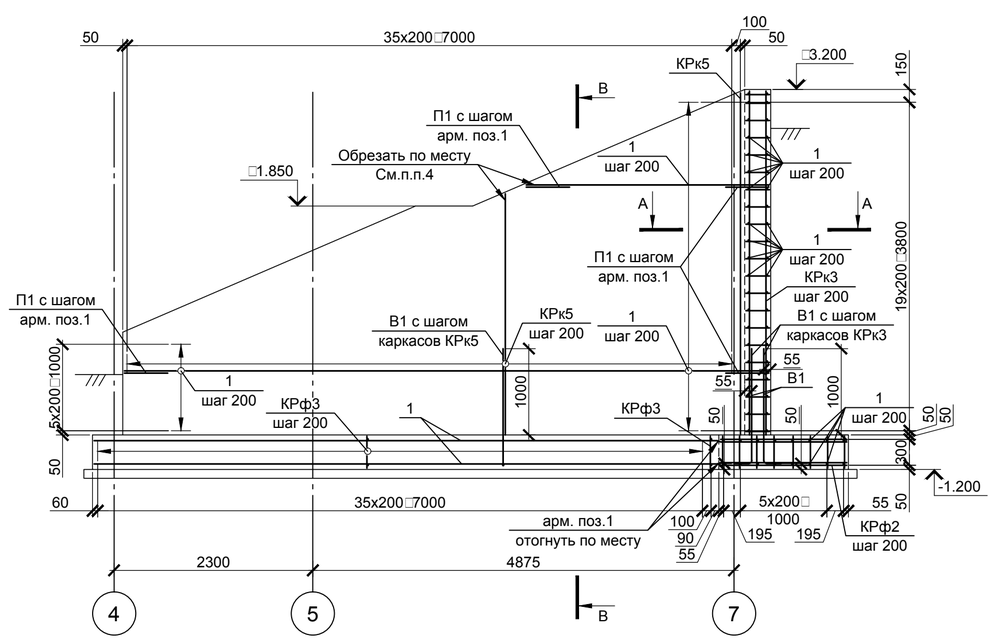

А - А

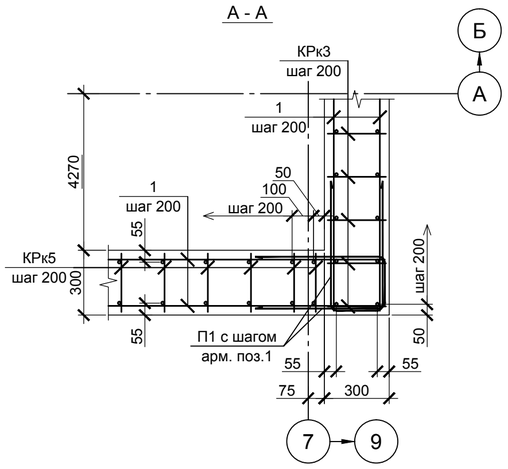

Б - Б

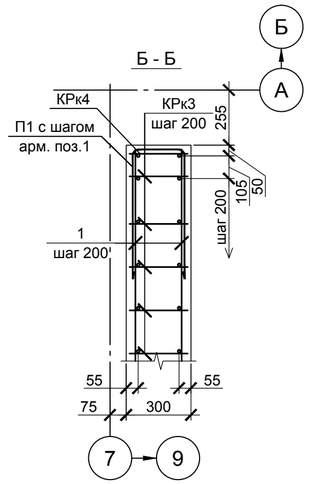

В - В

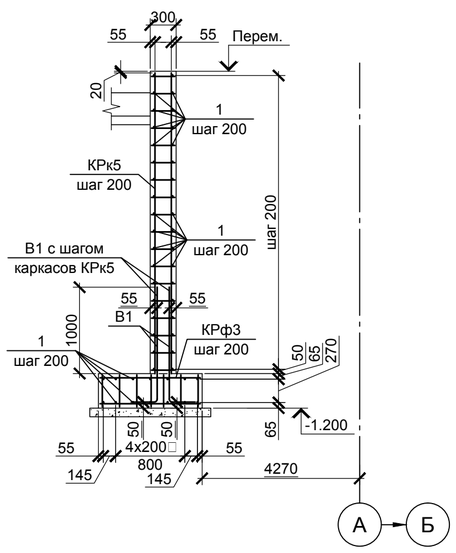

Спецификация элементов монолитных конструкций стены Ст1

Поз.	Обозначение	Наименование	Кол.	Масса ед., кг	Приме-чание
		Каркасы			
КРк3	СП - 01 - 21 - КЖЗ.И - КРк3	Каркас КРк3	10	10.63	
КРк4	СП - 01 - 21 - КЖЗ.И - КРк4	Каркас КРк4	1	9.85	
КРк5	СП - 01 - 21 - КЖЗ.И - КРк5	Каркас КРк5 L = 100.0 м.п.		2.63	263.00 кг
КРф2	СП - 01 - 21 - КЖЗ.И - КРф2	Каркас КРф2	14	4.44	
КРф3	СП - 01 - 21 - КЖЗ.И - КРф3	Каркас КРф3	37	3.67	
		Детали			
1	ГОСТ 34028 - 2016	Ø12 А500С L = 470.0 м.п.		0.89	418.30 кг
П1	ГОСТ 34028 - 2016	Ø12 А500С L = 1415	76	1.26	см. ведомость деталей
В1	ГОСТ 34028 - 2016	Ø12 А500С L = 1550	100	1.38	см. ведомость деталей
		Материалы			
		Бетон кл. В25 F200* W6*			13.09 м³
	Бетонная подготовка	Бетон кл. В7.5			1.48 м³

Ведомость расхода стали и бетона

Марка элемента	Изделия арматурные							Бетон
	Арматура класса						Всего	В25 F200* W6* м3
	А240			А500С				
	ГОСТ 34028-2016			ГОСТ 34028-2016				
	Ø10	-	Итого	Ø12	-	Итого		
Стена Ст1	209.26	-	209.26	1019.90	-	1019.20	1229.16	13.09

Ведомость деталей

Поз.	Эскиз
П1	600; 215; $R_{опр}$30; $R_{опр}$30
В1	1350; 200; $R_{опр}$30

1. Схему расположения монолитных конструкций см. лист 9.
2. Указания по производству работ и опалубки см. лист 9 .
3. Данный лист см. совместно с листами 9, 11 - 13.
4. Арматуру поз.1 и сварные каркасы КРк5 обрезать по месту с защитным слоем по торцам арматурных стержней 20 мм.

Изм.	Кол. уч.	Лист	№ док.	Подп.	Дата	СП-01-21-КЖЗ			
						Многоквартирный многоэтажный дом с помещениями обслуживания жилой застройки, подземная автостоянка по ул. Есенина в Дзержинском районе г. Новосибирска			
Проверил		Дергилёв			04.23	Многоквартирный жилой дом с подземной автостоянкой	Стадия	Лист	Листов
Разработал		Когалёнок			04.23		Р	10	
Норм. контр.		Пасеко			04.23	Стена Ст1. Разрезы 1 - 1, 3 - 3	"АТТА-Интерн"		

Согласовано

Взам. инв. №

Подп. и дата

Инв. № подл.

Формат А2

4 - 4
Армирование

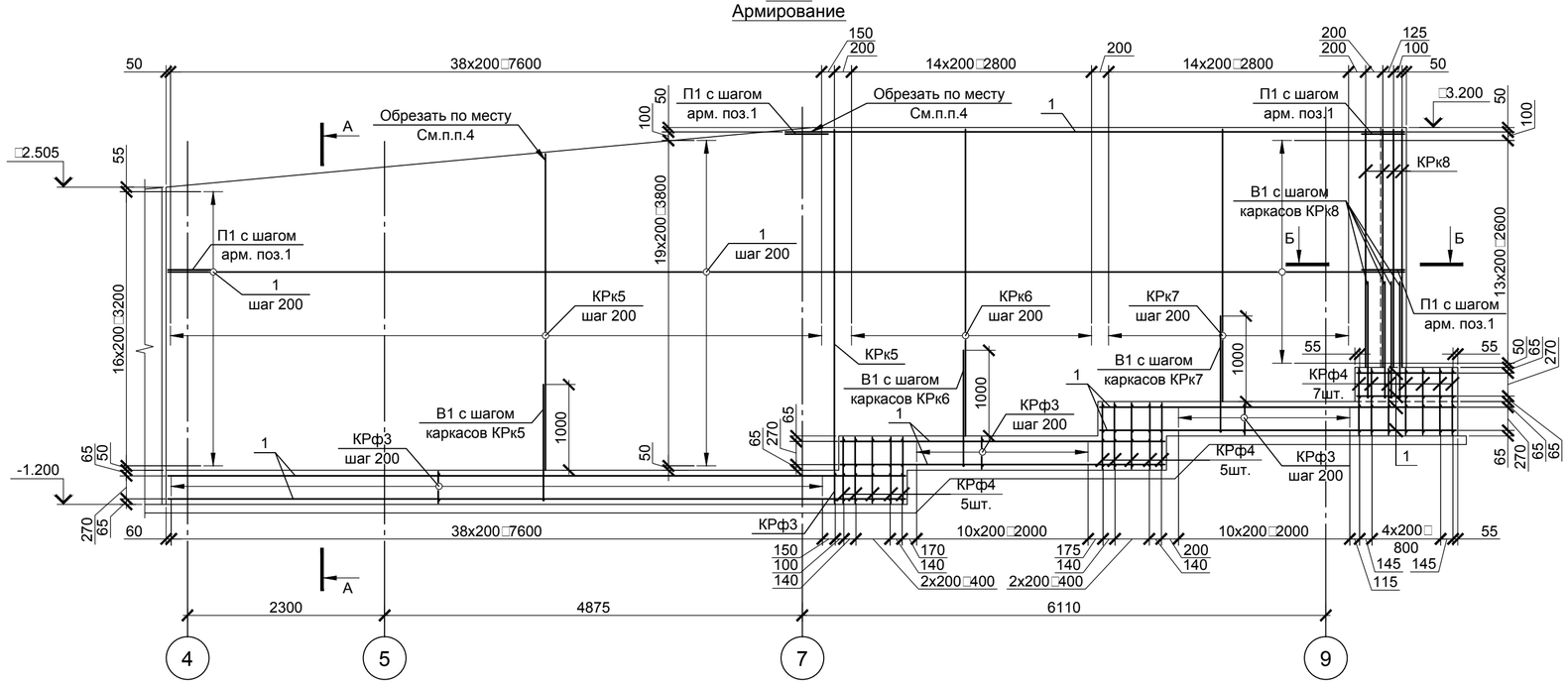

Спецификация элементов монолитных конструкций стены Ст2

Поз.	Обозначение	Наименование	Кол.	Масса ед., кг	Приме-чание
		Каркасы			
КРк5	СП - 01 - 21 - КЖЗ.И - КРк5	Каркас КРк5 L = 150.0 м.п.		2.63	394.50 кг
КРк6	СП - 01 - 21 - КЖЗ.И - КРк6	Каркас КРк6	15	9.59	
КРк7	СП - 01 - 21 - КЖЗ.И - КРк7	Каркас КРк7	15	8.53	
КРк8	СП - 01 - 21 - КЖЗ.И - КРк8	Каркас КРк8	13	7.49	
КРф3	СП - 01 - 21 - КЖЗ.И - КРф3	Каркас КРф3	70	3.67	
КРф4	СП - 01 - 21 - КЖЗ.И - КРф4	Каркас КРф4	17	7.48	
		Детали			
1	ГОСТ 34028 - 2016	Ø12 А500С L = 950.0 м.п.		0.89	845.50 кг
П1	ГОСТ 34028 - 2016	Ø12 А500С L = 1415	66	1.26	см. ведомость деталей
В1	ГОСТ 34028 - 2016	Ø12 А500С L = 1550	166	1.38	см. ведомость деталей
		Материалы			
		Бетон кл. В25 F200* W6*			26.03 м³
	Бетонная подготовка	Бетон кл. В7.5			2.84 м³

5 - 5
Армирование

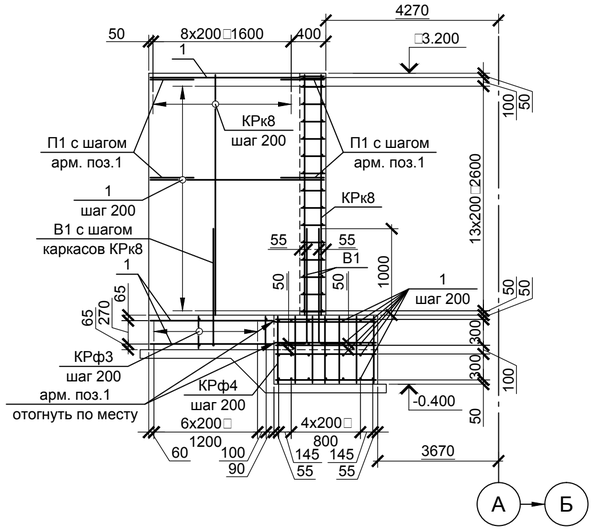

А - А

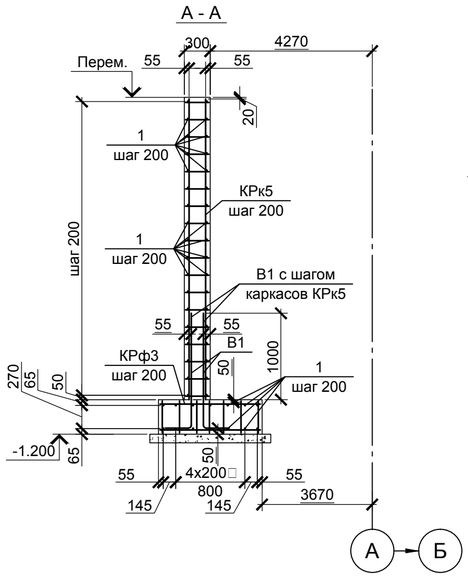

Б - Б

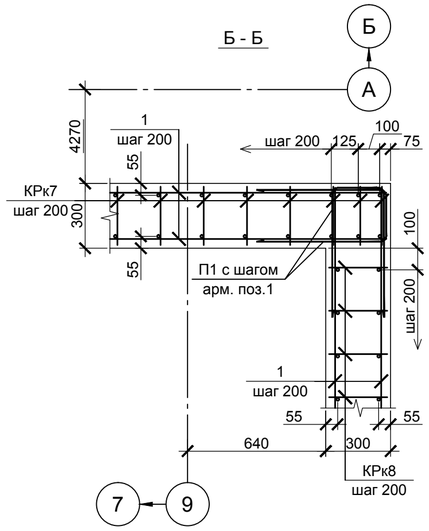

Ведомость деталей

Поз.	Эскиз
П1	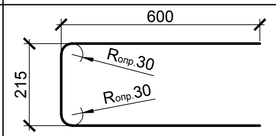
В1	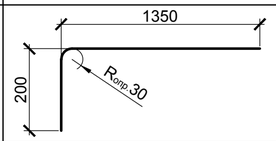

Ведомость расхода стали и бетона

Марка элемента	Изделия арматурные							Бетон
	Арматура класса						Всего	В25 F200* W6* м3
	А240			А500С				
	ГОСТ 34028-2016			ГОСТ 34028-2016				
	Ø10	-	Итого	Ø12	-	Итого		
Стена Ст2	422.27	-	422.27	1883.20	-	1883.20	2305.47	26.03

1. Схему расположения монолитных конструкций см. лист 9.
2. Указания по производству работ и опалубки см. лист 9 .
3. Данный лист см. совместно с листами 9, 10, 12, 13.
4. Арматуру поз.1 и сварные каркасы КРк5 обрезать по месту с защитным слоем по торцам арматурных стержней 20 мм.

Изм.	Кол. уч.	Лист	№ док.	Подп.	Дата	СП-01-21-КЖЗ			
						Многоквартирный многоэтажный дом с помещениями обслуживания жилой застройки, подземная автостоянка по ул. Есенина в Дзержинском районе г. Новосибирска			
Проверил		Дергилёв			04.23	Многоквартирный жилой дом с подземной автостоянкой	Стадия	Лист	Листов
Разработал		Когалёнок			04.23		Р	11	
Норм. контр.		Пасеко			04.23	Стена Ст2. Разрезы 4 - 4, 5 - 5	"АТТА-Интерн"		

Согласовано

Взам. инв. №

Подп. и дата

Инв. № подл.

Формат А2

4 - 4
Опалубка стены Ст3

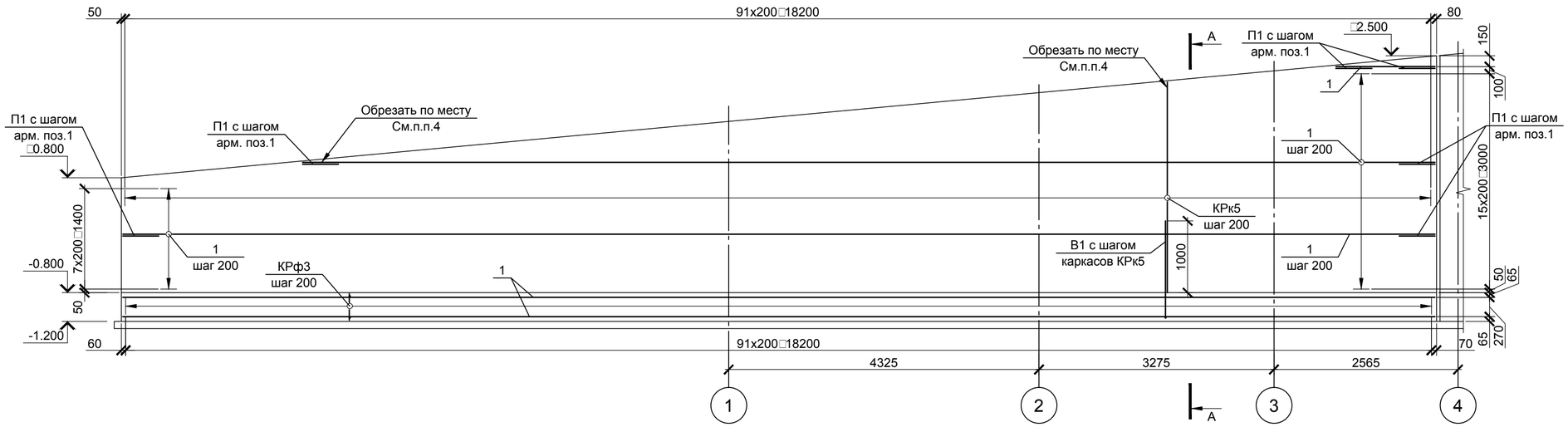

А - А

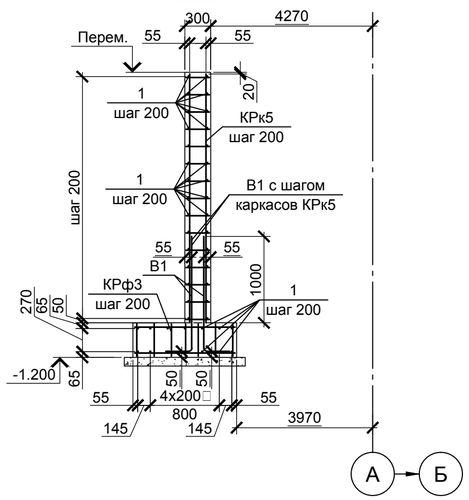

Спецификация элементов монолитных конструкций стены Ст3

Поз.	Обозначение	Наименование	Кол.	Масса ед., кг	Приме-чание
		Каркасы			
КРк5	СП - 01 - 21 - КЖЗ.И - КРк5	Каркас КРк5 L = 225.0 м.п.		2.63	591.75 кг
КРф3	СП - 01 - 21 - КЖЗ.И - КРф3	Каркас КРф3	92	3.67	
		Детали			
1	ГОСТ 34028 - 2016	Ø12 А500С L = 780.0 м.п.		0.89	694.20 кг
П1	ГОСТ 34028 - 2016	Ø12 А500С L = 1415	34	1.26	см. ведомость деталей
В1	ГОСТ 34028 - 2016	Ø12 А500С L = 1550	184	1.38	см. ведомость деталей
		Материалы			
		Бетон кл. В25 F200* W6*			22.27 м³
	Бетонная подготовка	Бетон кл. В7.5			2.58 м³

Ведомость деталей

Поз.	Эскиз
П1	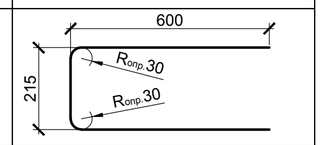
В1	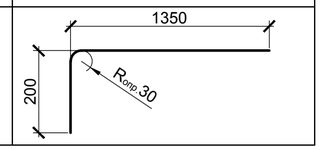

Ведомость расхода стали и бетона

Марка элемента	Изделия арматурные							Бетон
	Арматура класса						Всего	В25 F200* W6* м3
	А240			А500С				
	ГОСТ 34028-2016			ГОСТ 34028-2016				
	Ø10	-	Итого	Ø12	-	Итого		
Стена Ст3	339.37	-	339.37	1580.98	-	1580.98	1920.35	22.27

1. Схему расположения монолитных конструкций см. лист 9.
2. Указания по производству работ и опалубки см. лист 9 .
3. Данный лист см. совместно с листами 9 - 11, 13.
4. Арматуру поз.1 и сварные каркасы КРк5 обрезать по месту с защитным слоем по торцам арматурных стержней 20 мм.

Изм.	Кол. уч.	Лист	№ док.	Подп.	Дата	СП-01-21-КЖЗ			
						Многоквартирный многоэтажный дом с помещениями обслуживания жилой застройки, подземная автостоянка по ул. Есенина в Дзержинском районе г. Новосибирска			
Проверил		Дергилёв			04.23	Многоквартирный жилой дом с подземной автостоянкой	Стадия	Лист	Листов
Разработал		Когалёнок			04.23		Р	12	
Норм. контр.		Пасеко			04.23	Стена Ст3. Разрезы 4 - 4	"АТТА-Интерн"		

Согласовано

Взам. инв. №

Подп. и дата

Инв. № подл.

Формат А2

2 - 2
Опалубка лестницы Лс1

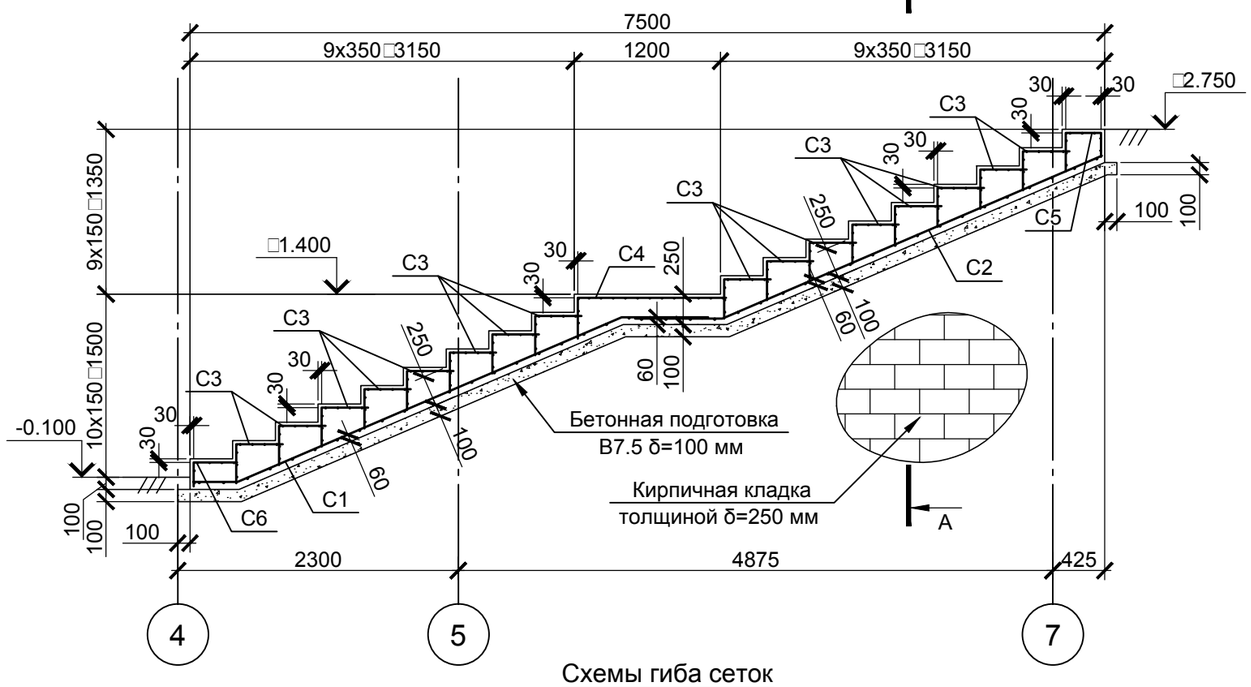

Спецификация элементов монолитных конструкций лестницы Лс1

Поз.	Обозначение	Наименование	Кол.	Масса ед., кг	Приме-чание
		Детали			
C1	ГОСТ 23279 - 2012	Сетка 4С $\frac{Ø12А500С - 200}{Ø12А500С - 200}$ 195 x 450 $\frac{50}{75}$	1	79.80	см. схему гиба данный лист
C2	ГОСТ 23279 - 2012	Сетка 4С $\frac{Ø12А500С - 200}{Ø12А500С - 200}$ 195 x 410 $\frac{50}{75}$	1	72.77	см. схему гиба данный лист
C3	ГОСТ 23279 - 2012	Сетка 4С $\frac{4ВрI - 100}{4ВрI - 100}$ 70 x 195 $\frac{25}{50}$	16	2.54	см. схему гиба данный лист
C4	ГОСТ 23279 - 2012	Сетка 4С $\frac{4ВрI - 100}{4ВрI - 100}$ 155 x 195 $\frac{25}{25}$	1	5.72	см. схему гиба данный лист
C5	ГОСТ 23279 - 2012	Сетка 4С $\frac{4ВрI - 100}{4ВрI - 100}$ 80 x 195 $\frac{25}{50}$	1	2.91	см. схему гиба данный лист
C6	ГОСТ 23279 - 2012	Сетка 4С $\frac{4ВрI - 100}{4ВрI - 100}$ 55 x 195 $\frac{25}{25}$	1	2.09	см. схему гиба данный лист
		Материалы			
		Бетон кл. В25 F200* W6*			4.97 м³
	Бетонная подготовка	Бетон кл. В7.5			1.22 м³

Ведомость расхода стали и бетона

Марка элемента	Изделия арматурные							Бетон
	Арматура класса						Всего	В25 F200* W6* м3
	Вр - I			А500С				
	ГОСТ 6727 - 80			ГОСТ 34028-2016				
	Ø4	-	Итого	Ø12	-	Итого		
Лестница Лс1	51.36	-	51.36	152.57	-	152.57	203.93	4.97

Схемы гиба сеток

Сетка C1

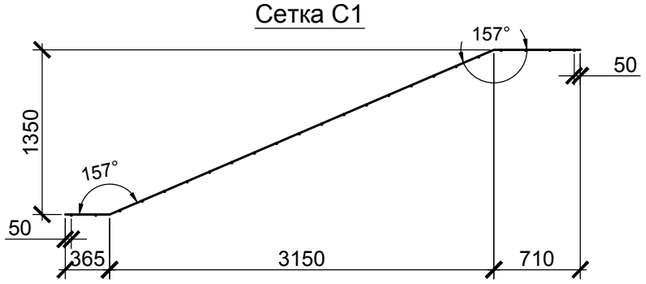

Сетка C3

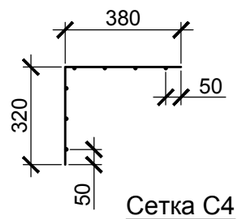

Сетка C4

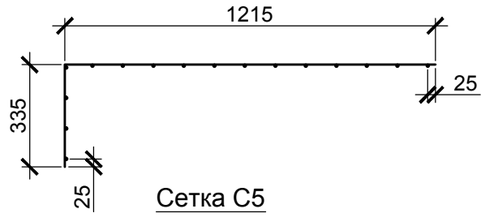

Сетка C2

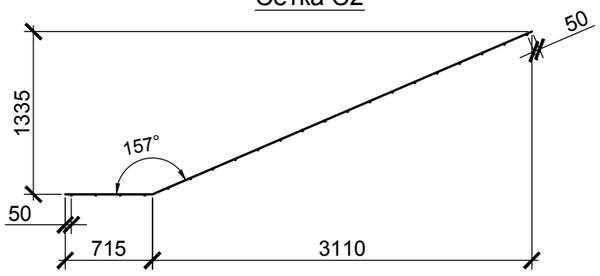

Сетка C5

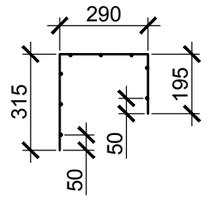

Сетка C6

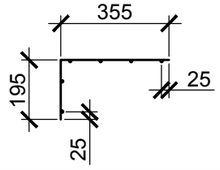

1. Схему расположения монолитных конструкций см. лист 9.
2. Указания по производству работ и опалубки см. лист 9.
3. Данный лист см. совместно с листами 9 - 12.

Изм.	Кол. уч.	Лист	№ док.	Подп.	Дата
Проверил		Дергилёв			04.23
Разработал		Когалёнок			04.23
Норм. контр.		Пасеко			04.23

СП-01-21-КЖ3

Многоквартирный многоэтажный дом с помещениями обслуживания жилой застройки, подземная автостоянка по ул. Есенина в Дзержинском районе г. Новосибирска

Многоквартирный жилой дом с подземной автостоянкой

Стадия	Лист	Листов
Р	13	

Лестница Лс1.
Разрезы 2 - 2

"АТТА-Интерн"

Согласовано

Взам. инв. №

Подп. и дата

Инв. № подл.

Формат А3

Схема расположения конструкций камеры ввода инженерных коммуникаций

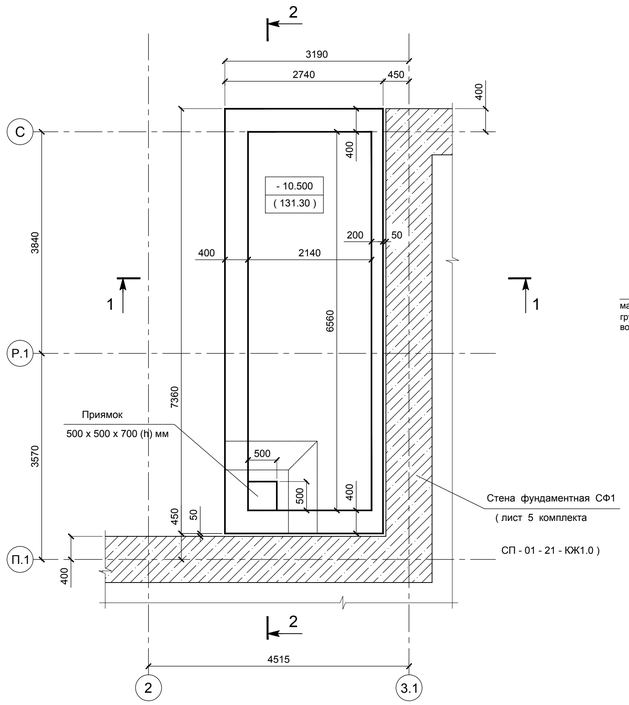

1 - 1

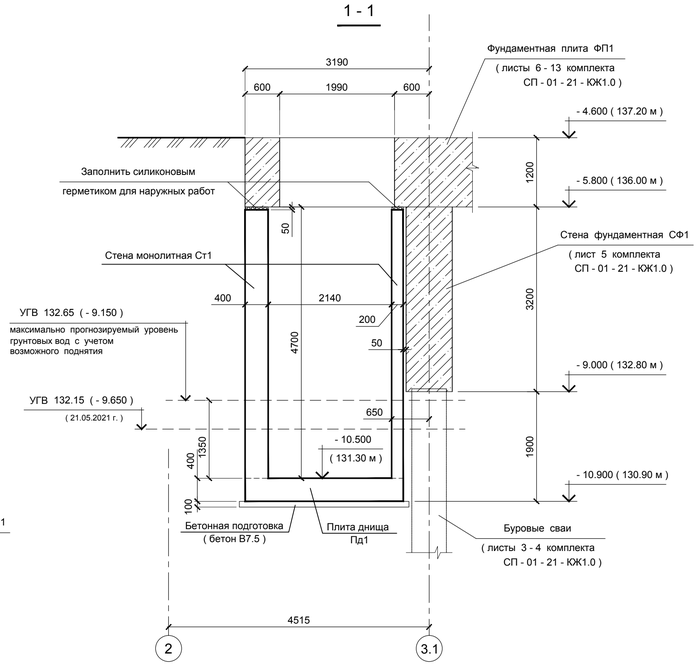

2 - 2

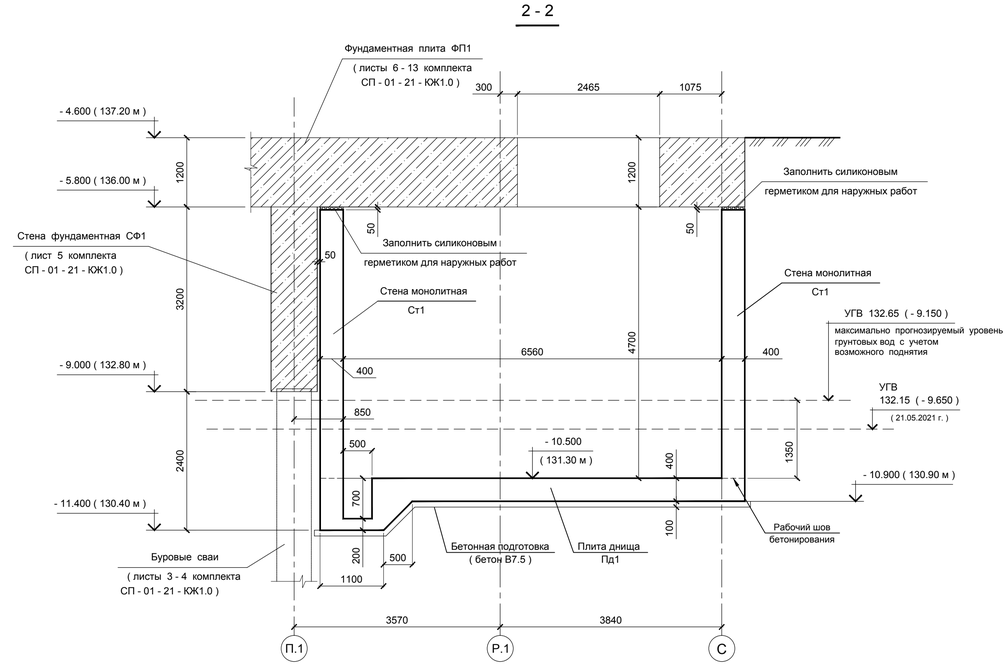

1. За относительную отметку 0.000 принята отметка чистого пола 1-го этажа жилого дома, соответствующая абсолютной отметке 141.80м .
2. При производстве работ строго соблюдать требования СП 45.1330.2017, СП 48.13330.2019 , СП 70.13330.2012 и ППР .
3. Армирование монолитных конструкций камеры выполнять сварными каркасами и отдельными стержнями .
4. Монолитные конструкции выполнять из бетона класса В 25 F200 W10 по бетонной подготовке толщиной 100мм из бетона класса В7,5.
5. При изготовлении из арматурных стержней гнутых элементов должны быть соблюдены минимальные диаметры загибов . Минимальные диаметры оправки должны быть : 80 мм - для Ø 16 А500С и 60 мм - для Ø 12 А500С
6. Устройство вертикальных рабочих швов не допускается .
7. Уплотнение бетона при укладке вести вибраторами . При уплотнении не допускается опирание вибраторов на арматуру .
8. В начальный период твердения , бетон необходимо защищать от атмосферных осадков или потерь влаги, в последующем поддерживать температурно -влажностный режим с созданием условий , обеспечивающих нарастание его прочности .
9. Распалубка конструкций ростверков и их загрузка допускается только после набора бетоном прочности не менее 70% от проектной.
10. Вертикальные поверхности конструкций , соприкасающиеся с грунтом , покрыть битумно-полимерной мастикой в 2 слоя с межслойной просушкой по битумной мастике .
11. Отверстия под инженерные коммуникации вырезать по месту , не допуская ударной нагрузки .
12. Данный лист смотреть совместно листами 15, 16, 17 данного комплекта .

Спецификация элементов камеры ввода инженерных коммуникаций

Поз.	Обозначение	Наименование	Кол.	Масса, ед., кг	Приме-чание
Пд1	СП - 01 - 21 - ЮКЗ , лист 15, 16	Плита днища Пд1	1		
Ст1	СП - 01 - 21 - ЮКЗ , лист 17	Стена Ст1	1		

Ведомость расхода стали и бетона на элемент ,кг

Марка элемента	Изделия арматурные							Бетон
	Арматура класса						Всего	B25 F200 W10, м3
	А240			А500С				
	ГОСТ 34028-2016			ГОСТ 34028-2016				
	Ø10	-	Итого	Ø16	Ø12	Итого		
Плита днища Пд1	-	-	-	1243.07	33.66	1276.73	1276.73	8.83
Стена Ст1	430.92	-	430.92	2717.34	583.26	3300.6	3731.52	28.5

Согласовано :

Взам. инв. №

Дата

Подпись

Инв. №

Изм.	Кол.уч.	Лист	№ Док.	Подпись	Дата

СП - 01 - 21 - ЮКЗ

Многоквартирный многоэтажный дом с помещениями обслуживания жилой застройки , подземная автостоянка по ул. Есенина в Дзержинском районе г.Новосибирска

Проверил	Дергилёв		05.2023
Разработал	Дергилёв		05.2023
Норм.контр.	Пасеко		05.2023

Многоквартирный жилой дом с подземной автостоянкой

Камера ввода инженерных коммуникаций. Опалубка

стадия	лист	листов
Р	14	

" АТТА - Интер "

формат : А3 х 3

Плита днища Пд1
Схема расположения основной арматуры

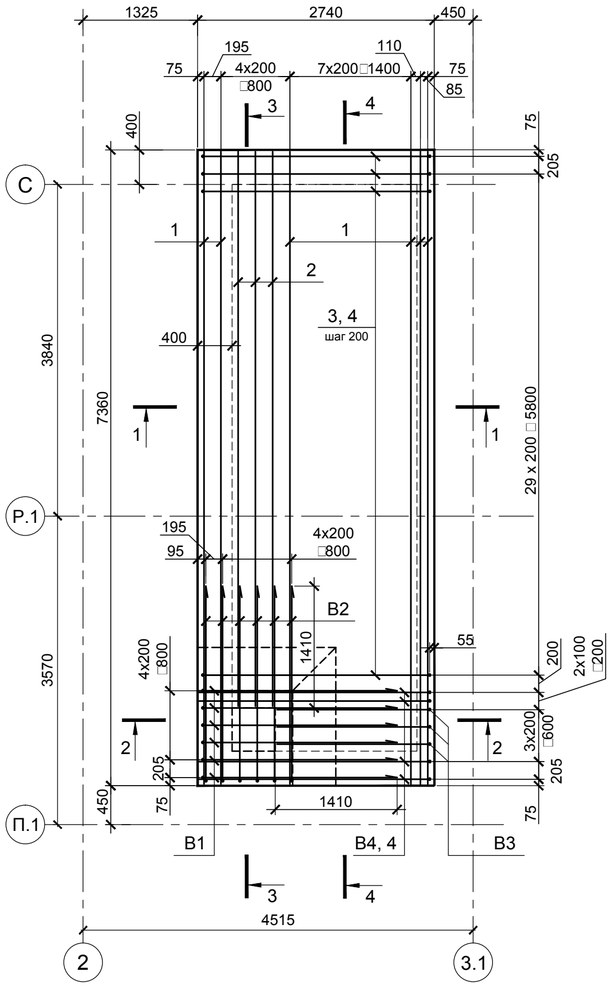

Плита днища Пд1
Схема расположения выпусков
у наружной грани стены

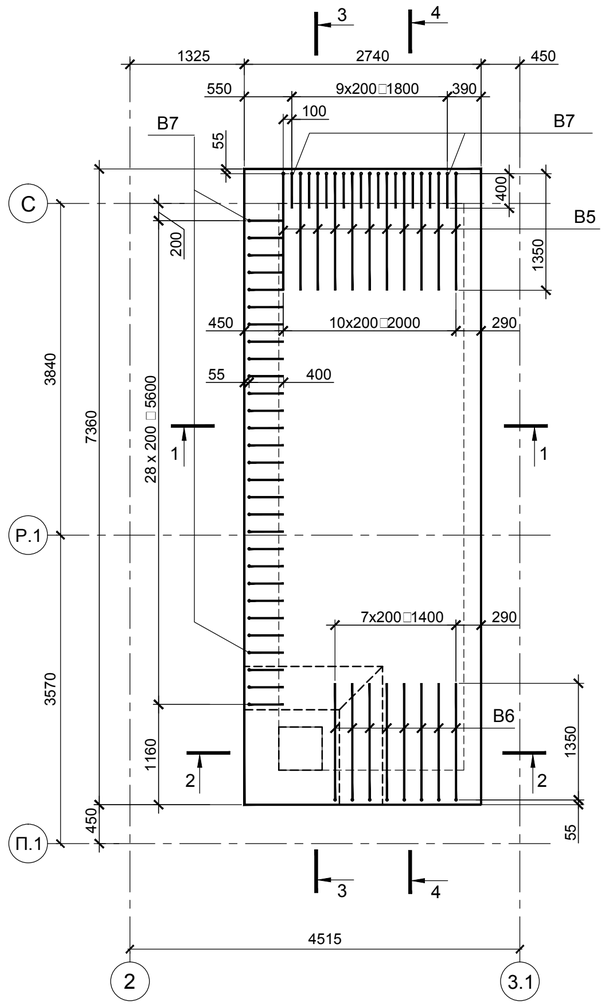

Плита днища Пд1
Схема расположения выпусков
у внутренней грани стены

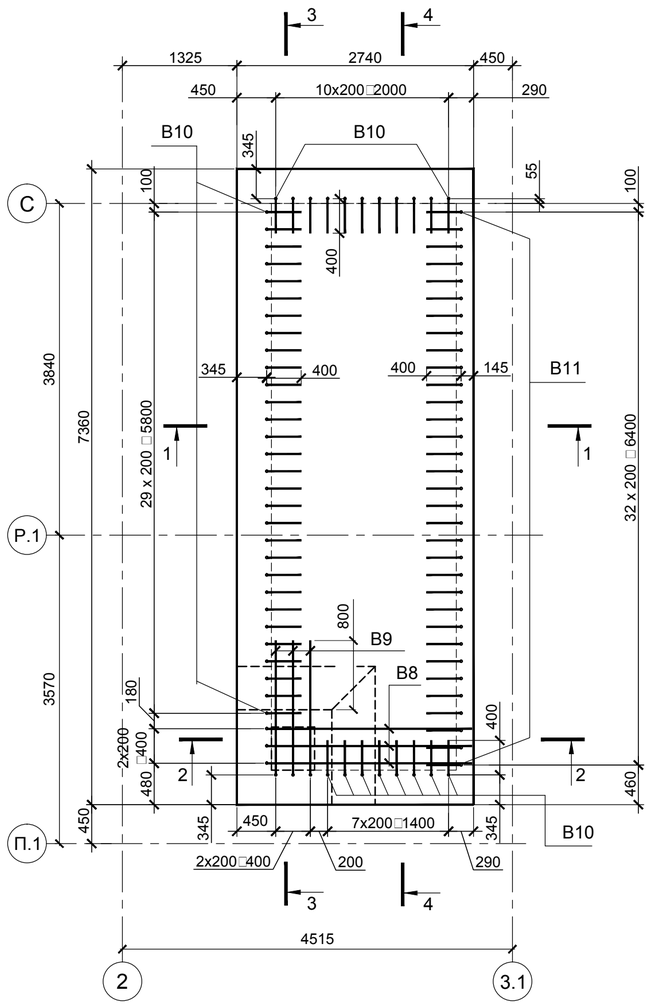

1 - 1

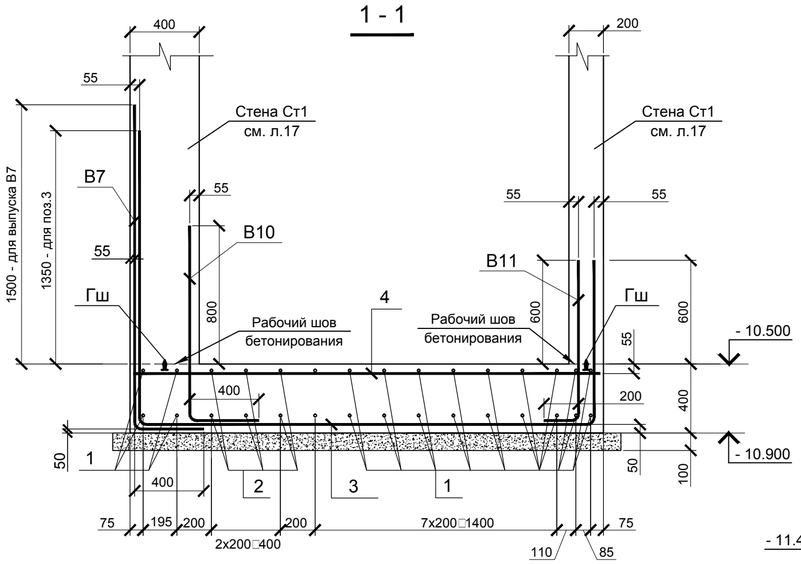

2 - 2

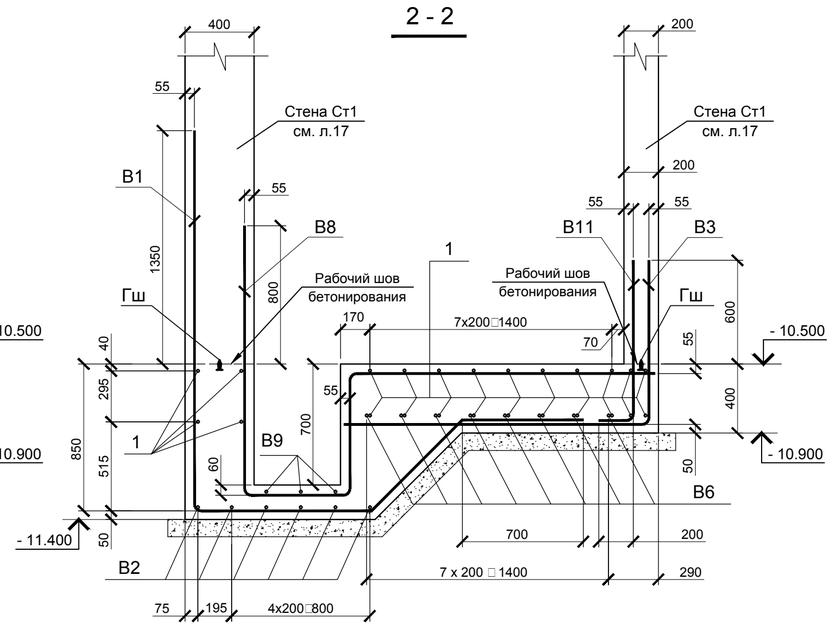

1. Общие указания см. на листе 14.
2. Сечения 3-3, 4-4 замаркированные на листе смотри лист 16.
3. В местах пересечения арматуру соединять вязальной проволокой .
4. Спецификацию элементов и ведомость расхода стали смотри на листе 16 .
5. По периметру примыкания днища и стен камеры уложить гидрошпонку "Ультрабанд ХВС" (см. сечения 1-1 ... 4-4) до заливки бетона .

						СП-01-21-КЖ3			
						Многоквартирный многоэтажный дом с помещениями обслуживания жилой застройки, подземная автостоянка по ул. Есенина в Дзержинском районе г. Новосибирска			
Изм.	Кол.уч.	Лист	№ Док.	Подпись	Дата				
Проверил		Когаленок			05.2023	Многоквартирный жилой дом с подземной автостоянкой	стадия	лист	листов
Разработал		Осадчева			05.2023		Р	15	
Норм. контр.		Пасеко			05.2023	Камера . Плита днища Пд1. Армирование. Сечения 1-1, 2-2	"АТТА-Интерн"		

Взам. инв. №
Подпись и дата
Инв. № подл.

Формат А2

3 - 3

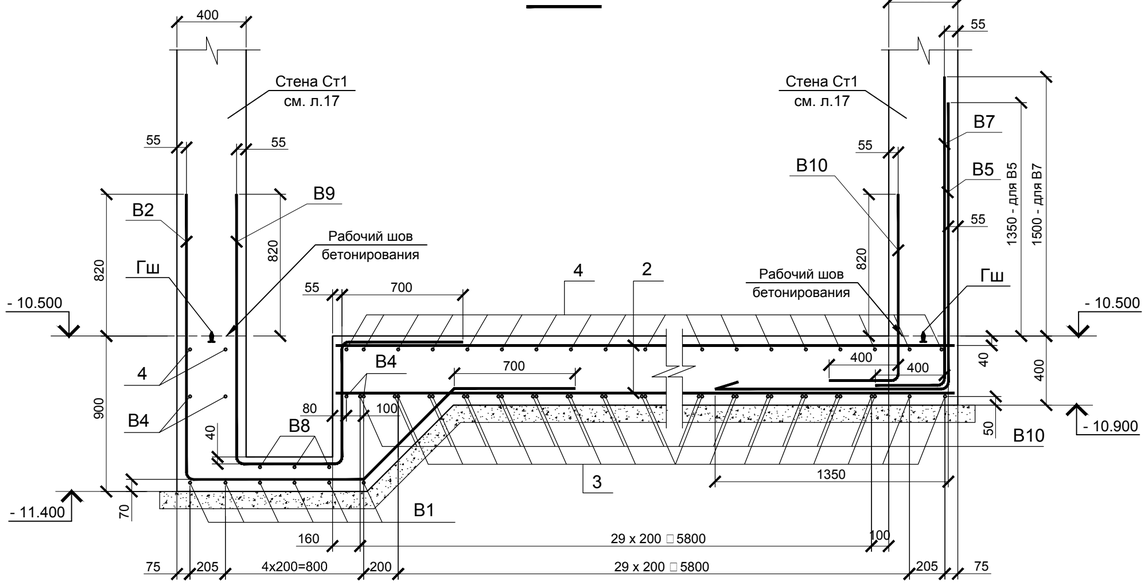

4 - 4

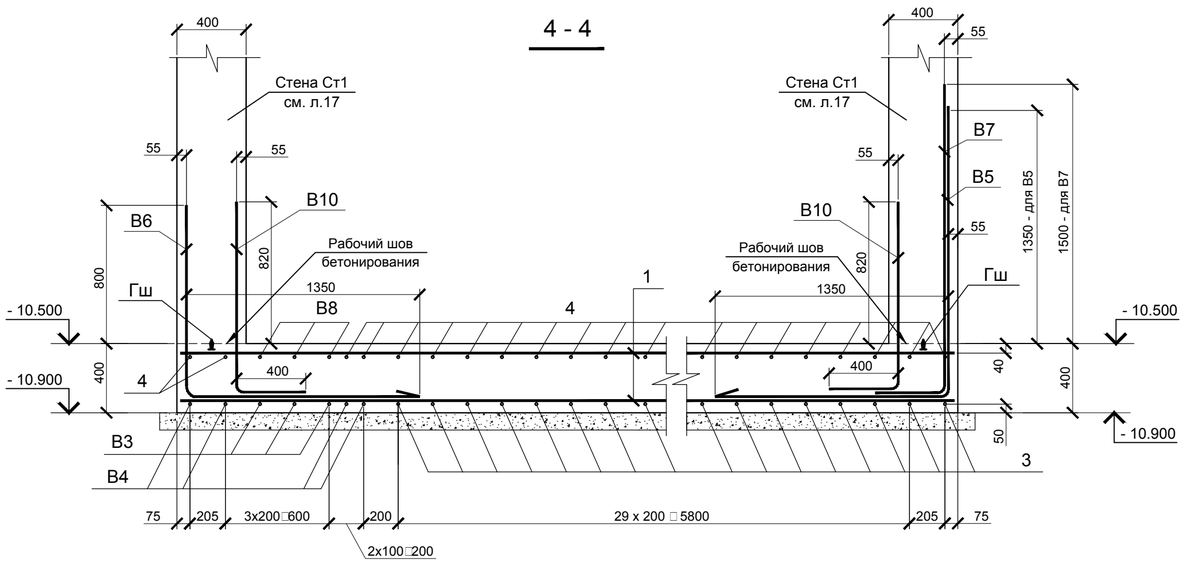

Ведомость деталей

Поз.	Эскиз
3	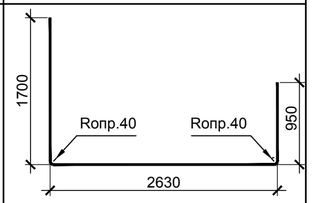
В1	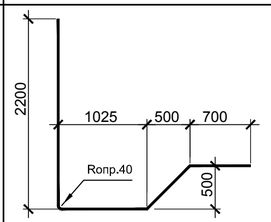
В2	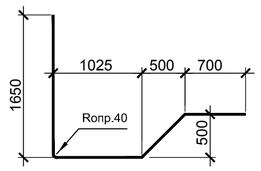
В3	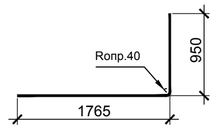
В4	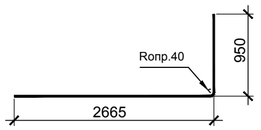
В5	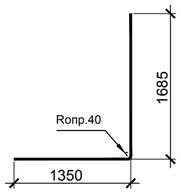
В6	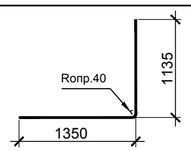
В7	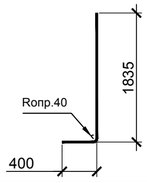

Спецификация элементов плиты днища Пд1

Поз.	Обозначение	Наименование	Кол.	Масса, ед., кг	Приме-чание
		Детали			
1	ГОСТ 34028 - 2016	Ø16А500С , L=7320	24	11.55	
2	то же	Ø16А500С , L=6420	6	10.13	
3	—‖—	Ø16А500С , L=5280	31	8.33	См. ведомость деталей
4	—‖—	Ø16А500С , L=2700	35	4.26	
		Выпуски			
В1	ГОСТ 34028 - 2016	Ø16А500С , L=4630	6	7.31	См. ведомость деталей
В2	то же	Ø16А500С , L=4080	6	6.44	См. ведомость деталей
В3	—‖—	Ø16А500С , L=2710	3	4.27	См. ведомость деталей
В4	—‖—	Ø16А500С , L=3610	4	5.7	См. ведомость деталей
В5	—‖—	Ø16А500С , L=3030	11	4.78	См. ведомость деталей
В6	—‖—	Ø16А500С , L=2480	8	3.91	См. ведомость деталей
В7	—‖—	Ø16А500С , L=2230	39	3.51	См. ведомость деталей
В8	—‖—	Ø16А500С , L=4640	3	7.32	См. ведомость деталей
В9	—‖—	Ø16А500С , L=3570	3	5.63	См. ведомость деталей
В10	—‖—	Ø16А500С , L=1550	49	2.45	См. ведомость деталей
В11	—‖—	Ø12А500С , L=1150	33	1.02	См. ведомость деталей
Гш	ТУ 5775-015-54282519-2015	Гидрошпонка "Ультрабанд ХВС"		20.2 п.м	
		Материалы			
		Бетон В25 F200 W10		8.83 $м^3$	
	Бетонная подготовка	Бетон В7.5		2.29 $м^3$	

1. Данный лист см. совместно с листами 14 , 15

Ведомость деталей

Поз.	Эскиз
В8	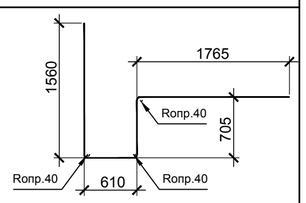
В9	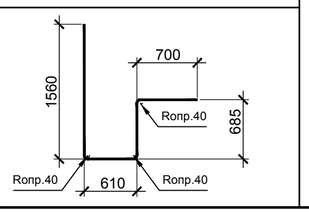

Ведомость деталей

Поз.	Эскиз
В10	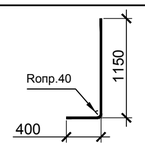
В11	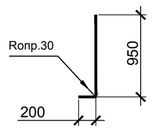

Изм.	Кол.уч.	Лист	№ Док.	Подпись	Дата	СП-01-21-КЖ3			
						Многоквартирный многоэтажный дом с помещениями обслуживания жилой застройки, подземная автостоянка по ул. Есенина в Дзержинском районе г. Новосибирска			
Проверил		Когаленок			05.2023	Многоквартирный жилой дом с подземной автостоянкой	стадия	лист	листов
Разработал		Осадчева			05.2023		Р	16	
Норм. контр.		Пасеко			05.2023	Камера . Плита днища Пд1. Армирование. Сечения 3 - 3, 4-4	"АТТА-Интерн"		

Взам. инв. №

Подпись и дата

Инв. № подл.

Формат А2

Стена Ст1
Схема расположения каркасов

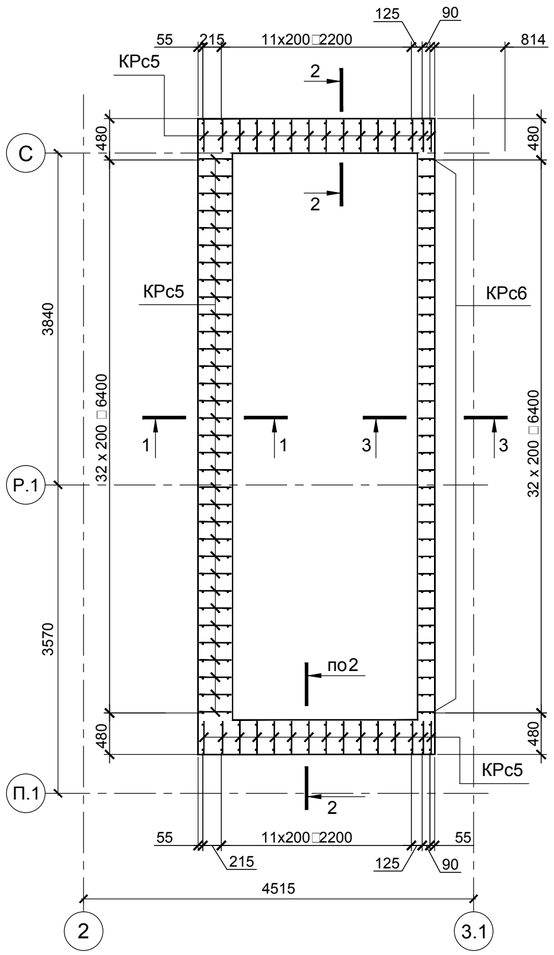

Стена Ст1
Схема расположения горизонтальной арматуры

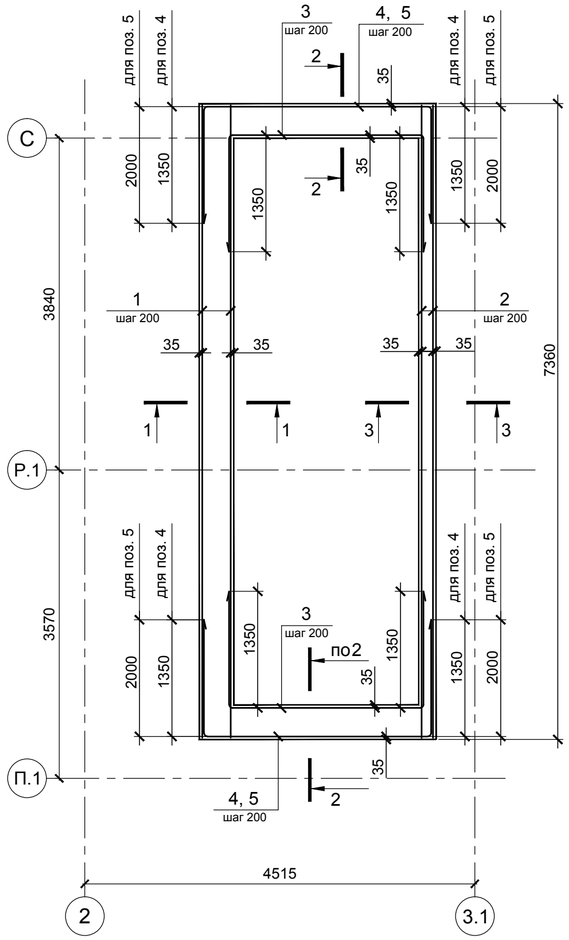

Ведомость деталей

Поз.	Эскиз
3	1350; Rопр.40; Rопр.40; 1350; 2210
4	1350; Rопр.40; Rопр.40; 1350; 2670
5	2000; Rопр.40; Rопр.40; 2000; 2670

Спецификация элементов стены Ст1

Поз.	Обозначение	Наименование	Кол.	Масса, ед., кг	Приме-чание
		Каркасы			
КРс5	СП- 01 - 21 - КЖ3.И - КРс5	Каркас КРс5	63	20.14	
КРс6	СП- 01 - 21 - КЖ3.И - КРс6	Каркас КРс6	33	10.74	
		Детали			
1	ГОСТ 34028 - 2016	Ø16А500С , L=7320	48	11.55	
2	то же	Ø12А500С , L=7320	48	6.5	
3	—‖—	Ø16А500С , L=4910	48	7.75	См. ведомость деталей
4	—‖—	Ø16А500С , L=5370	48	8.47	См. ведомость деталей
5	—‖—	Ø16А500С , L=6670	44	10.53	См. ведомость деталей
		Материалы			
		Бетон В25 F200 W10		28.5 $м^3$	

1 - 1

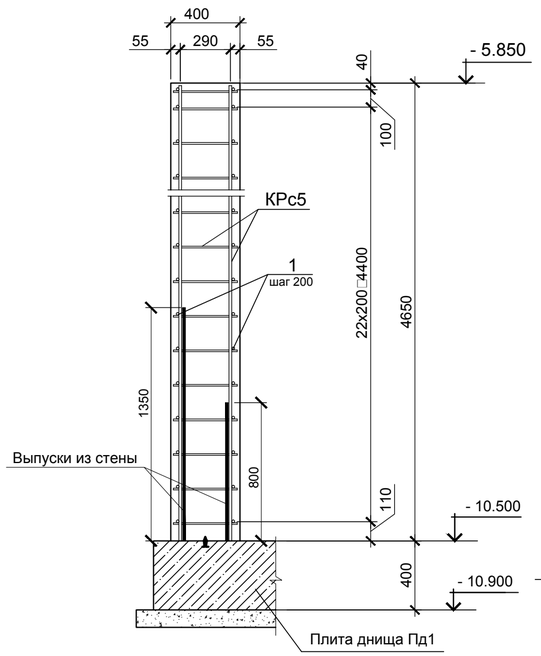

2 - 2

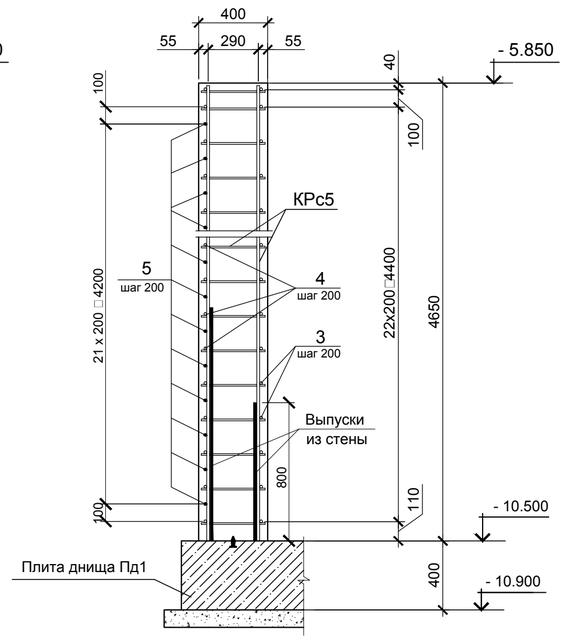

3 - 3

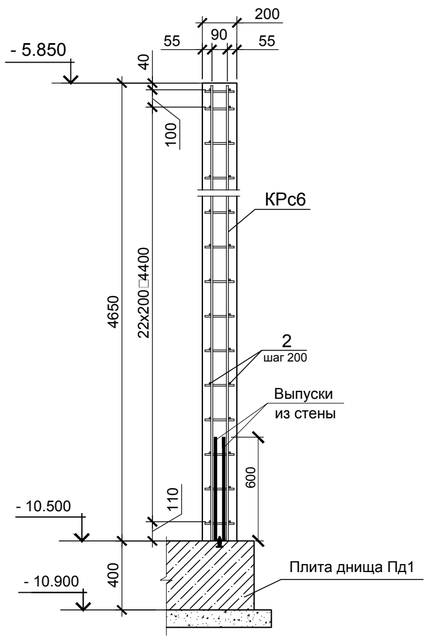

1. Общие указания см. на листе 14.
2. Стену Ст1 бетонировать после установки гидрошпонки в проектное положение .
3. Данный лист см. совместно с листами 14, 15, 16 данного комплекта.

Изм.	Кол.уч.	Лист	№ Док.	Подпись	Дата	СП-01-21-КЖ3		
						Многоквартирный многоэтажный дом с помещениями обслуживания жилой застройки, подземная автостоянка по ул. Есенина в Дзержинском районе г. Новосибирска		
Проверил		Когаленок			05.2023	Многоквартирный жилой дом с подземной автостоянкой	стадия: Р	лист: 17 / листов:
Разработал		Осадчева			05.2023			
Норм. контр.		Пасеко			05.2023	Камера ввода инженерных коммуникаций Стена Ст1.	"АТТА-Интерн"	

Взам. инв. №
Подпись и дата
Инв. № подл.

Формат А2

Схема расположения подпорной стенки в осях 7.С - 9.С / П.1 - Р.1

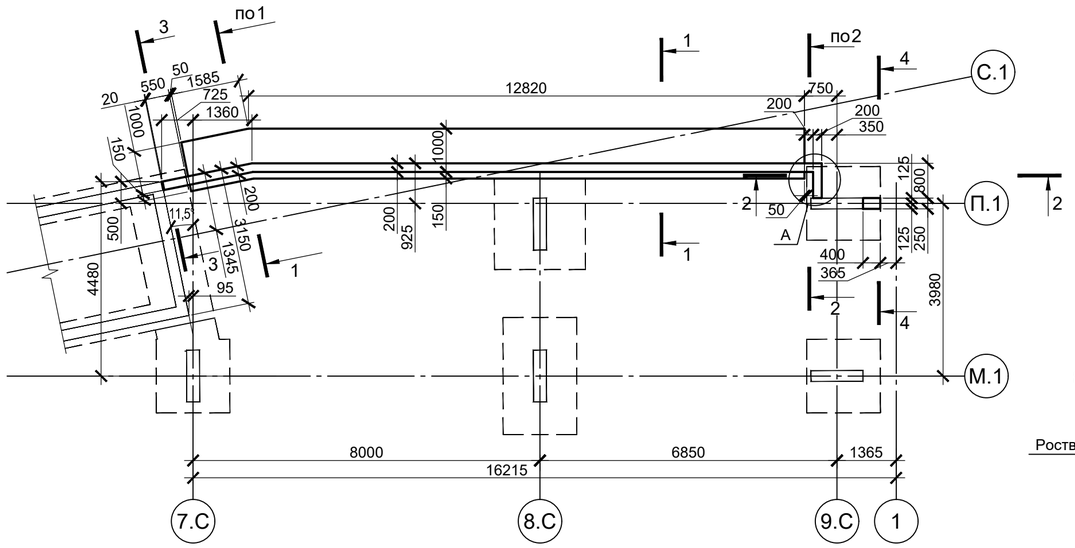

1 - 1
Опалубка

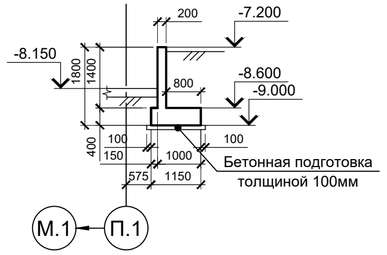

2 - 2
Опалубка

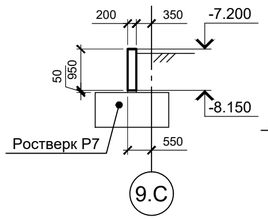

4 - 4
Опалубка

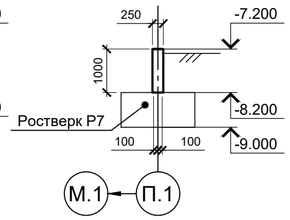

Спецификация элементов подпорной стенки в осях 7.С - 9.С / П.1 - Р.1

Поз.	Обозначение	Наименование	Кол.	Масса ед., кг	Приме-чание
		Каркасы			
КРсп1	СП-01-021-КЖ3.И-КРсп1	Каркас КРсп1	72	3.38	
КРсп2	СП-01-021-КЖ3.И-КРсп2	Каркас КРсп2	72	4.19	
КРсп3	СП-01-021-КЖ3.И-КРсп3	Каркас КРсп3	10	2.19	
		Детали			
1	ГОСТ 34028 - 2016	Ø12 А500С L = 532 м.п.		0.89	473.50 кг
2	ГОСТ 34028 - 2016	Ø12 А500С L = 1190	6	1.06	
П1	ГОСТ 34028 - 2016	Ø12 А500С L = 1405	9	1.25	см. ведомость деталей
П2	ГОСТ 34028 - 2016	Ø12 А500С L = 505	5	0.45	см. ведомость деталей
П3	ГОСТ 34028 - 2016	Ø12 А500С L = 1605	12	1.43	см. ведомость деталей
Х1	ГОСТ 34028 - 2016	Ø6 А240 L = 1000	6	0.22	см. ведомость деталей
		Материалы			
		Бетон кл. В25 F200* W6*			10.95 м³
	Бетонная подготовка	Бетон кл. В7.5			1.96 м³
	Клеевой анкер	Анкер фирмы HILTY (HIT-HY-200-R)			0.33 л

* В спецификации указано минимальное значение марки бетона по морозостойкости (F), и водонепроницаемости (W). Возможно применение более высоких марок.

1 - 1
Армирование

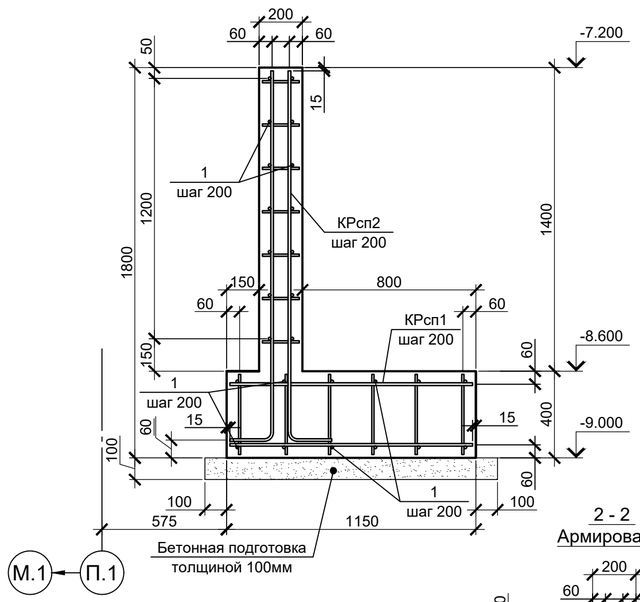

4 - 4
Армирование

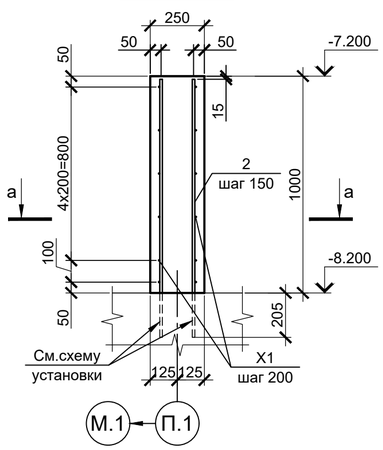

Ведомость расхода стали и бетона

Марка элемента	Изделия арматурные						Бетон
	Арматура класса					Всего	В25 F200* W6* м3
	А240			А500С			
	ГОСТ 34028-2016			ГОСТ 34028-2016			
	Ø6	Ø10	Итого	Ø12	Итого		
Подпорная стенка в осях 7.С - 9.С/П.1 - Р.1	1.32	160.30	161.62	917.16	917.16	1078.78	10.95

Ведомость деталей

Поз.	Эскиз
П1	650; R30; 105
П2	200; R30; 105
П3	650; R30; 305
Х1	310; 30; 160; 30

а - а

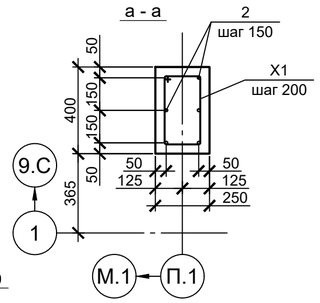

Схема крепления поз. 2

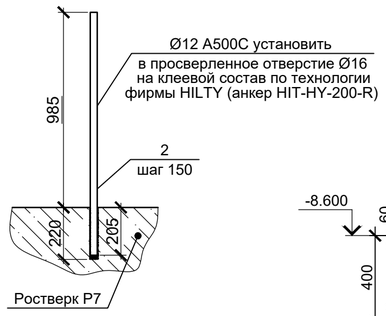

2 - 2
Армирование

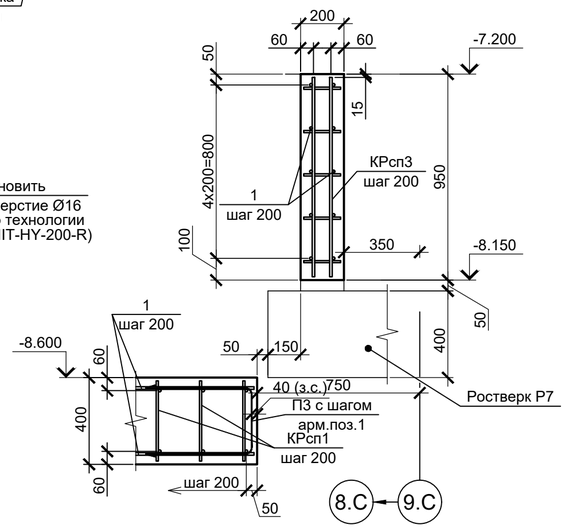

3 - 3
Армирование

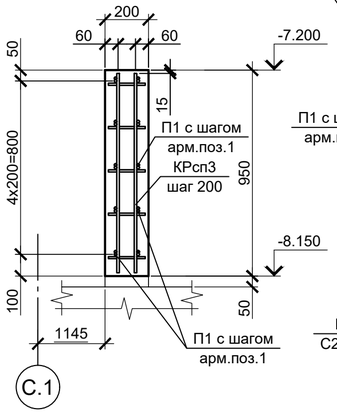

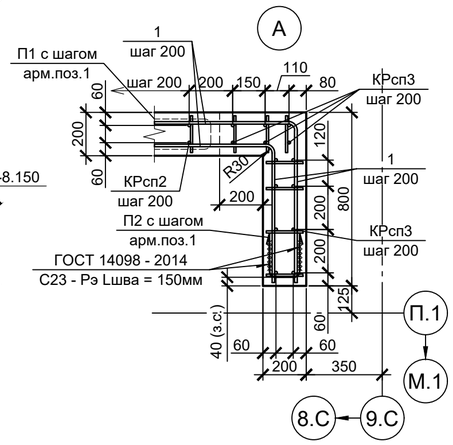

1. При производстве работ строго соблюдать требования ППР, СНиП 12-04-2002 часть 2 и СП 70.13330.2012.
2. За относительную отметку 0.000 принята отметка чистого пола 1-го этажа , соответствующая абсолютной отметке 141.80м .
3. Армирование осуществляется арматурными стержнями и сварными каркасами.
4. Арматурные стержни, расход которых дан в метрах погонных, стыковать по длине внахлестку с перепуском не менее 600 мм для Ø12 А500С. Не допускается устройство стыков по одной линии (стыки располагать вразбежку). При этом количество стержней стыкуемых в одном сечении не должно превышать 50% площади всех стержней в данном сечении. Расстояние между стыками не менее 780 мм - для арматуры Ø12 А500С.
5. Уплотнение бетона при укладке вести вибраторами. При уплотнении не допускается опирание вибраторов на арматуру.
6. В начальный период схватывания, бетон необходимо защищать от атмосферных осадков или потерь влаги, в последующем поддерживать температурно-влажностный режим с созданием условий, обеспечивающих нарастание его прочности.
7. Распалубка монолитных железобетонных конструкций и их загрузка допускается только после набора бетоном прочности не менее 70% от проектной.
8. Вертикальные поверхности ростверков, соприкасающиеся с грунтом, покрыть битумно-полимерной мастикой в 2 слоя с межслойной просушкой по битумной мастике.

Изм.	Кол. уч.	Лист	№ док.	Подп.	Дата
3	—	Нов.	01-25		05.25
Проверил		Дергилёв			05.25
Разработал		Когаленок			05.25
Норм. контр.		Пасеко			05.25

СП-01-21-КЖ3

Многоквартирный многоэтажный дом с помещениями обслуживания жилой застройки, подземная автостоянка по ул. Есенина в Дзержинском районе г. Новосибирска

Многоквартирный жилой дом с подземной автостоянкой

Стадия	Лист	Листов
Р	18	

Подпорная стенка в осях 7.С - 9.С / П.1 - Р.1

"АТТА-Интерн"

Согласовано

Взам. инв. №

Подп. и дата

Инв. № подл.

Формат А2

Схема расположения крыльца в осях 2 - 3.1 / П.1 - С на отм.+0.300 и ниже

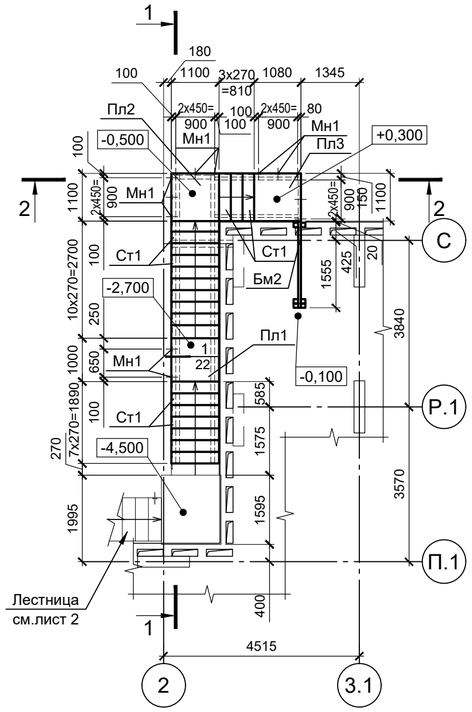

1 - 1

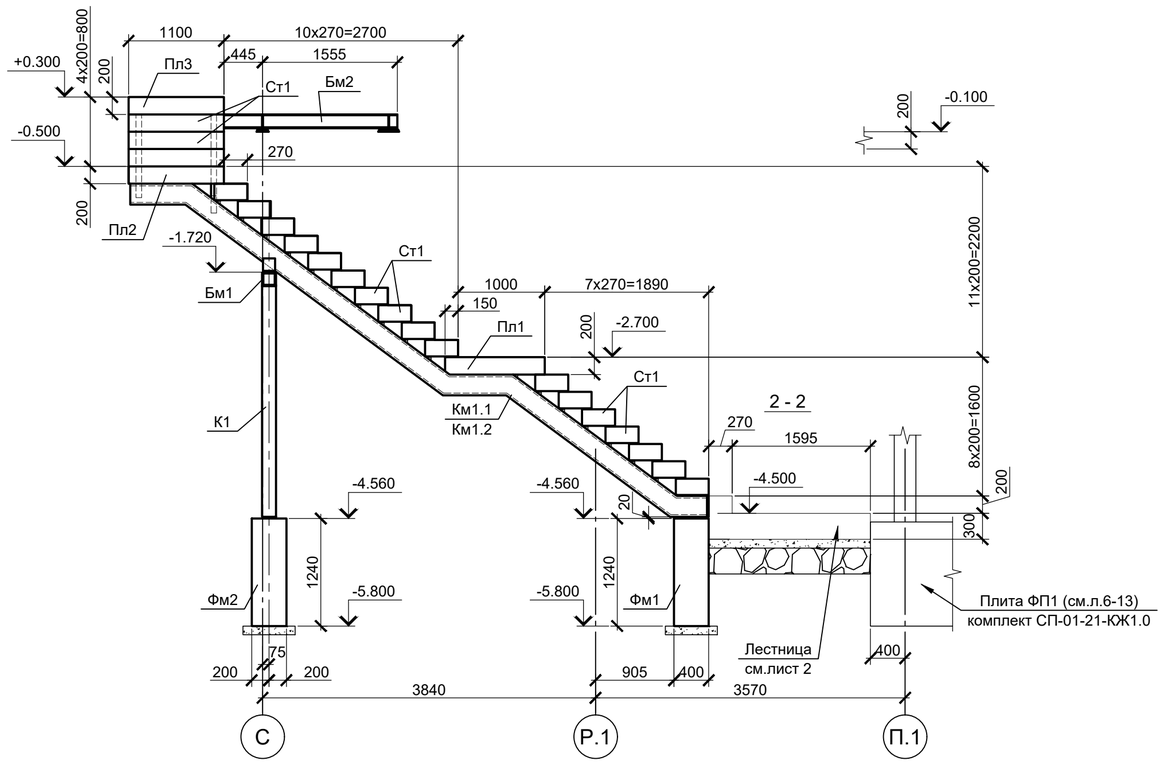

2 - 2

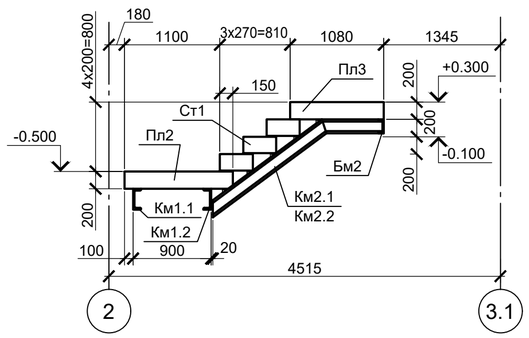

Спецификация элементов крыльца в осях 2 - 3.1 / П.1 - С

Поз.	Обозначение	Наименование	Кол.	Масса ед., кг	Приме-чание
Фм1	лист 22	Фундамент монолитный Фм1	1		
Фм2	лист 22	Фундамент монолитный Фм1	1		
Пл1	лист 22	Площадка лестничная Пл1	1		
Пл2	лист 22	Площадка лестничная Пл2	1		
Пл3	лист 22	Площадка лестничная Пл3	1		
Ст1	СП - 01 - 21 - КЖ3.И - Ст1	Ступень железобетонная Ст1	1	200.0	
	лист 20, 21	Металлические конструкции			

1. Монтаж конструкций вести в соответствии с требованиями ППР, СП 45.13330.2012 , СП 70.13330.2012, СНиП 12-04-2002 часть 2 .
2. За относительную отметку 0.000 принята отметка чистого пола 1-го этажа , соответствующая абсолютной отметке 141.80м .
3. Ступени Ст1 укладывать по слою цементно-песчаного раствора марки М100 толщиной неменее10мм.
4. Сварку металлических конструкций вести электродами типа Э42 по ГОСТ 9467-75*, длина сварных швов - по линии касания сварных элементов. Нарушенное защитное покрытие восстановить.
5. Защитное покрытие металлоконструкций выполнить в соответствии с требованиями СП 28.13330.2012 в следующем порядке:
   -подготовка поверхности;
   -грунтование поверхности грунтовкой ГФ-021 (ГОСТ 25129-89) за два раза;
   -окрасить ПФ-115 ГОСТ 6465-76* за два раза.
6. Данный лист смотеть с листами 20 - 22 данного комплекта.
7. Ограждения смотри комплект - АР.

Согласовано

Взам. инв. №

Подп. и дата

Инв. № подл.

Изм.	Кол. уч.	Лист	№ док.	Подп.	Дата
3	—	Нов.	01-25		05.25

СП-01-21-КЖ3

Многоквартирный многоэтажный дом с помещениями обслуживания жилой застройки, подземная автостоянка по ул. Есенина в Дзержинском районе г. Новосибирска

Проверил	Дергилёв		05.25
Разработал	Когалёнок		05.25
Норм. контр.	Пасеко		05.25

Многоквартирный жилой дом с подземной автостоянкой

Стадия	Лист	Листов
Р	19	

Крыльцо в осях 2 - 3.1 / П.1 - С

"АТТА-Интерн"

Формат А2

Схема расположения металлических конструкций крыльца в осях 2 - 3.1 / П.1 - С на отм.+0.300 и ниже

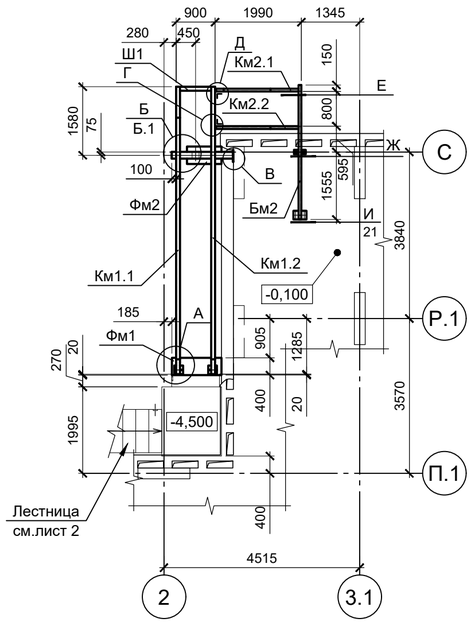

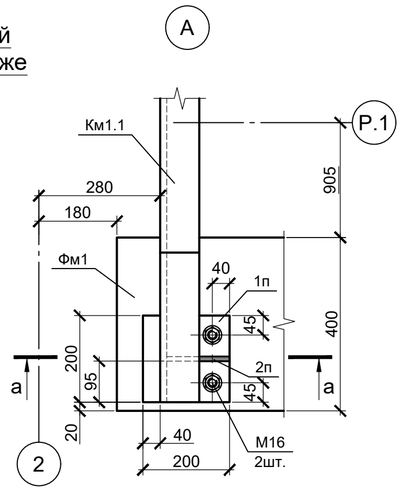

а - а

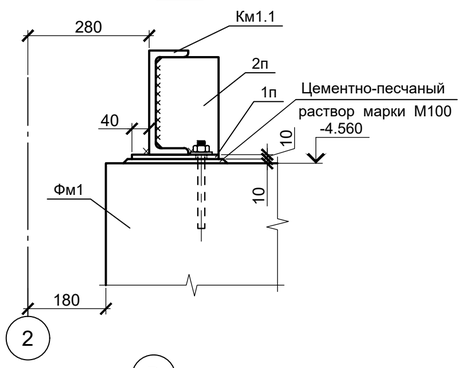

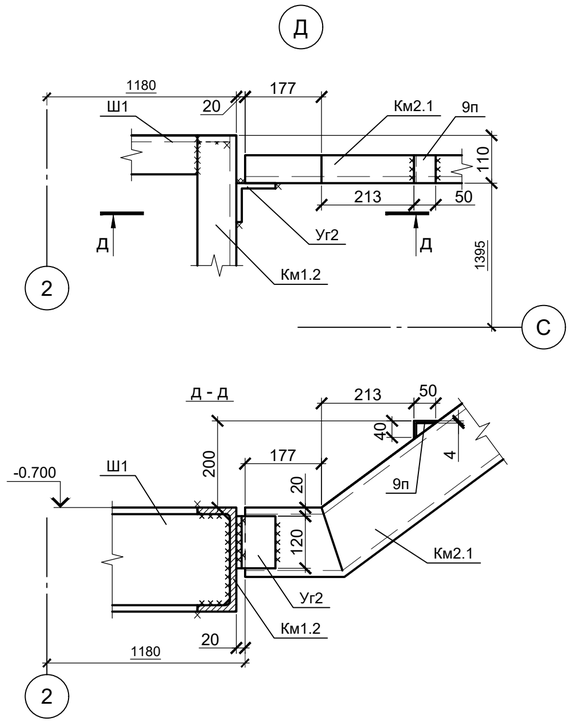

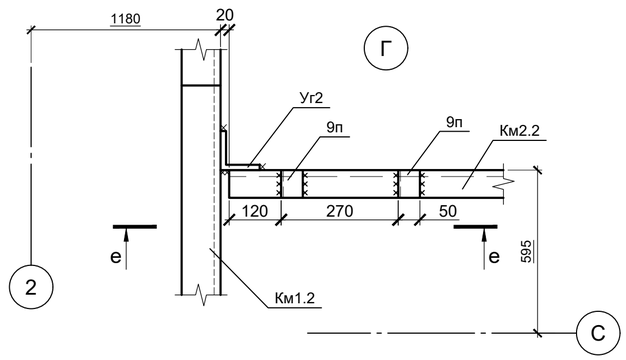

е - е

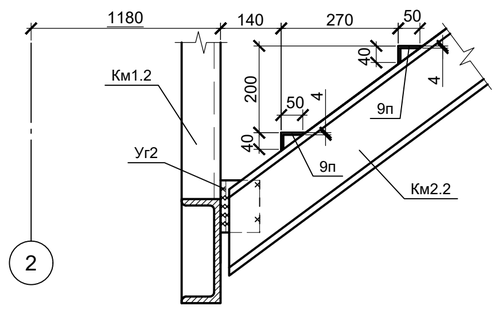

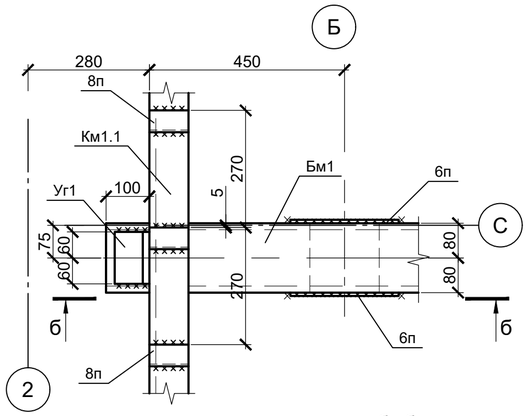

б - б

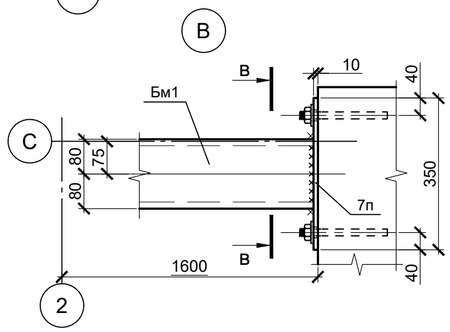

в - в

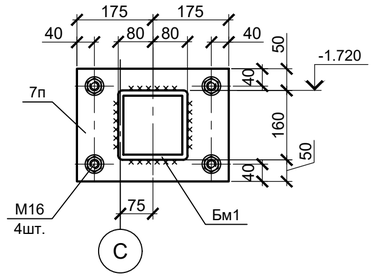

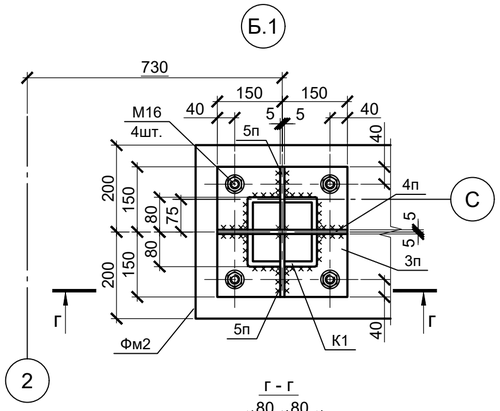

г - г

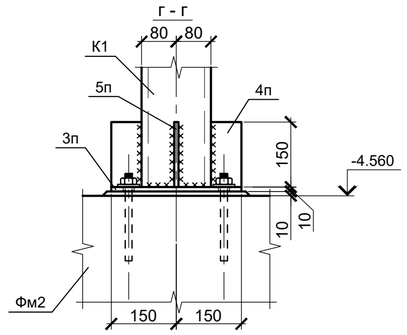

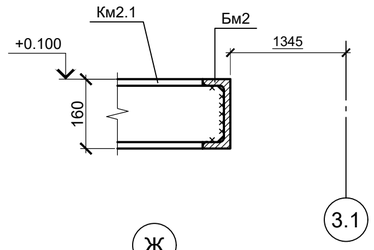

ж - ж

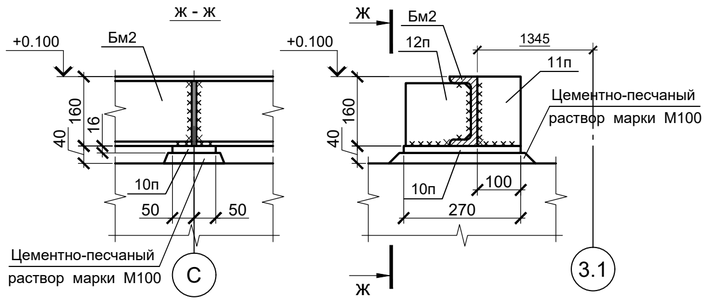

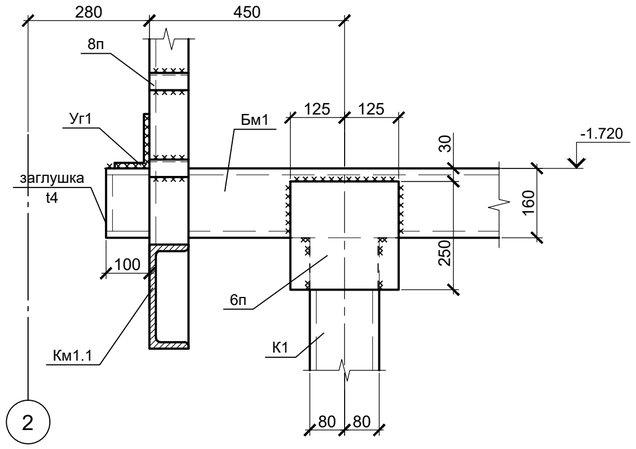

1. Спецификацию см. лист 21.

						СП-01-21-КЖЗ			
3	—	Нов.	01-25		05.25	Многоквартирный многоэтажный дом с помещениями обслуживания жилой застройки, подземная автостоянка по ул. Есенина в Дзержинском районе г. Новосибирска			
Изм.	Кол. уч.	Лист	№ док.	Подп.	Дата				
Проверил		Дергилёв			05.25	Многоквартирный жилой дом с подземной автостоянкой	Стадия	Лист	Листов
Разработал		Когалёнок			05.25		Р	20	
Норм. контр.		Пасеко			05.25	Схема расположения металлических конструкций крыльца в осях 2 - 3.1 / П.1 - С на отм.+0.300 и ниже. Узлы А...Ж	"АТТА-Интерн"		

Согласовано

Взам. инв. №

Подп. и дата

Инв. № подл.

Формат А2

Эскиз Км1.1
(эскиз Км1.2 зеркально)

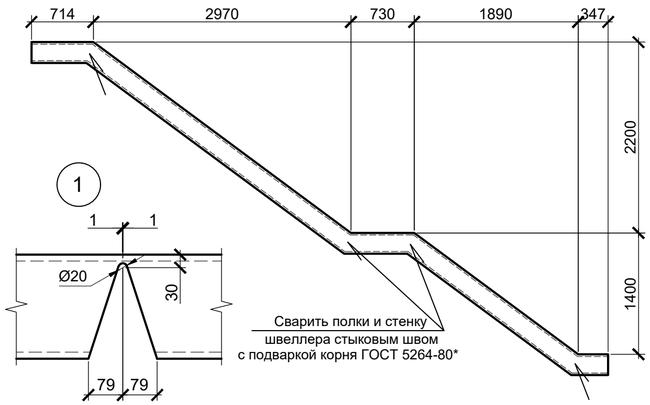

Эскиз Км2.1

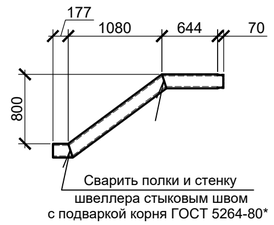

Эскиз Км2.2

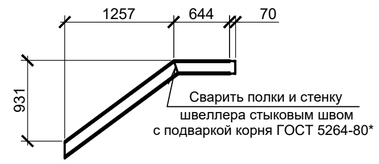

Развертка Км1.1

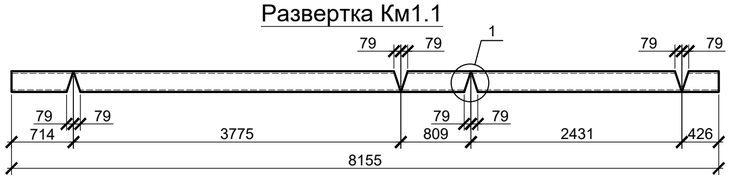

Развертка Км1.2

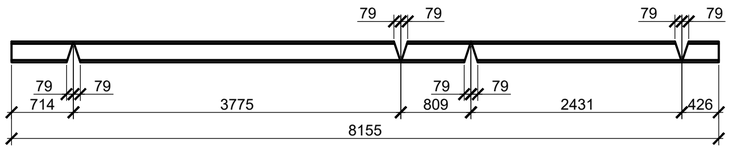

Развертка Км2.1

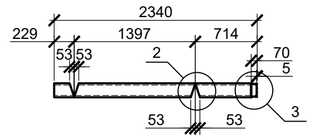

Развертка Км2.2

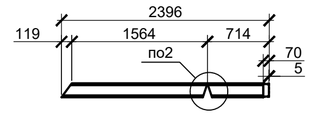

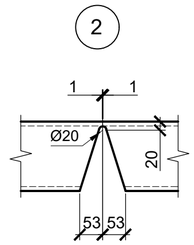

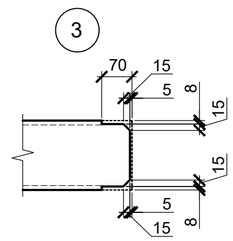

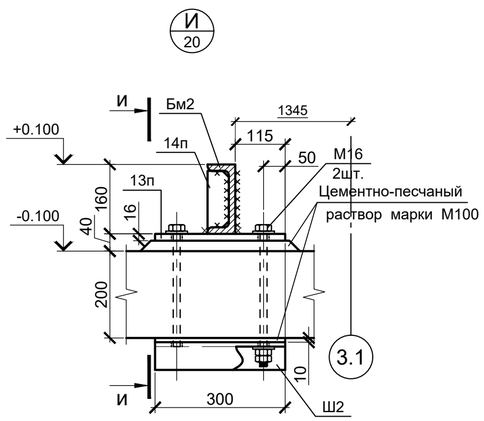

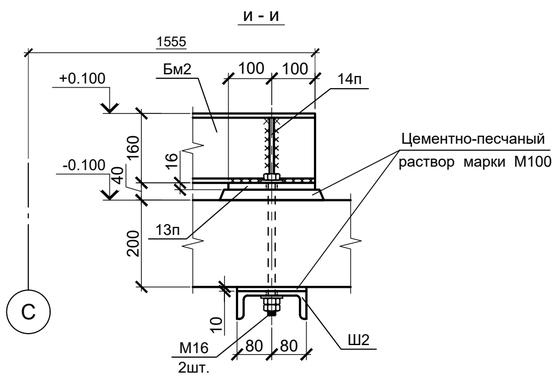

Спецификация металлических конструкций крыльца в осях 2 - 3.1 / П.1 - С

Поз.	Обозначение	Наименование	Кол.	Масса ед., кг	Приме-чание
Км1.1		Швеллер 24П ГОСТ 8240-97 / С245 ГОСТ 27772-88 L=8155	1	195.72	см.эскиз
Км1.2		Швеллер 24П ГОСТ 8240-97 / С245 ГОСТ 27772-88 L=8155	1	195.72	
Км2.1		Швеллер 16П ГОСТ 8240-97 / С245 ГОСТ 27772-88 L=2340	1	33.22	см.эскиз
Км2.2		Швеллер 16П ГОСТ 8240-97 / С245 ГОСТ 27772-88 L=2396	1	33.22	см.эскиз
Ш1		Швеллер 24П ГОСТ 8240-97 / С245 ГОСТ 27772-88 L=890	1	21.36	вырезать по месту
Ш2		Швеллер 16П ГОСТ 8240-97 / С245 ГОСТ 27772-88 L=300	1	4.26	
К1		Квадратная труба 160х6ГОСТ 30245-03 / С245 ГОСТ 27772-88 L=2660	1	76.87	
Бм1		Квадратная труба 160х6ГОСТ 30245-03 / С245 ГОСТ 27772-88 L=1410	1	40.75	
Бм2		Швеллер 16П ГОСТ 8240-97 / С245 ГОСТ 27772-88 L=3100	1	44.02	
Уг1		Уголок 125х80х8 ГОСТ 8510-86 / С245 ГОСТ 27772-88 L=120	2	1.51	
Уг2		Уголок 90х7 ГОСТ 8510-86 / С245 ГОСТ 27772-88 L=120	2	1.16	
1п		Лист 200х200х10 ГОСТ 19903-15 / С245 ГОСТ 27772-88	2	3.14	
2п		Лист 230х150х6 ГОСТ 19903-15 / С245 ГОСТ 27772-88	2	1.62	
3п		Лист 300х300х10 ГОСТ 19903-15 / С245 ГОСТ 27772-88	1	7.07	
4п		Лист 300х150х10 ГОСТ 19903-15 / С245 ГОСТ 27772-88	1	3.53	
5п		Лист 150х145х10 ГОСТ 19903-15 / С245 ГОСТ 27772-88	2	1.71	
6п		Лист 250х250х6 ГОСТ 19903-15 / С245 ГОСТ 27772-88	2	29.44	
7п		Лист 350х260х10 ГОСТ 19903-15 / С245 ГОСТ 27772-88	2	7.14	
8п		Лист 90х90х4 ГОСТ 19903-15 / С245 ГОСТ 27772-88	34	0.25	
9п		Лист 90х65х4 ГОСТ 19903-15 / С245 ГОСТ 27772-88	9	0.18	
10п		Лист 270х100х16 ГОСТ 19903-15 / С245 ГОСТ 27772-88	1	3.39	
11п		Лист 160х100х6 ГОСТ 19903-15 / С245 ГОСТ 27772-88	1	0.75	
12п		Лист 152х150х6 ГОСТ 19903-15 / С245 ГОСТ 27772-88	1	1.07	
13п		Лист 300х200х16 ГОСТ 19903-15 / С245 ГОСТ 27772-88	1	7.54	
14п		Лист 142х50х6 ГОСТ 19903-15 / С245 ГОСТ 27772-88	1	0.33	

1. Данный лист см. с листом 20.

Изм.	Кол. уч.	Лист	№ док.	Подп.	Дата
3	—	Нов.	01-25		05.25
Проверил		Дергилёв			05.25
Разработал		Когалёнок			05.25
Норм. контр.		Пасеко			05.25

СП-01-21-КЖ3

Многоквартирный многоэтажный дом с помещениями обслуживания жилой застройки, подземная автостоянка по ул. Есенина в Дзержинском районе г. Новосибирска

Многоквартирный жилой дом с подземной автостоянкой

Стадия	Лист	Листов
Р	21	

Металлические конструкции крыльца в осях 2 - 3.1 / П.1 - С. Узел И

"АТТА-Интерн"

Согласовано

Взам. инв. №

Подп. и дата

Инв. № подл.

Формат А2

Схема расположения монолитных конструкций фундаментов Ф1, Ф2

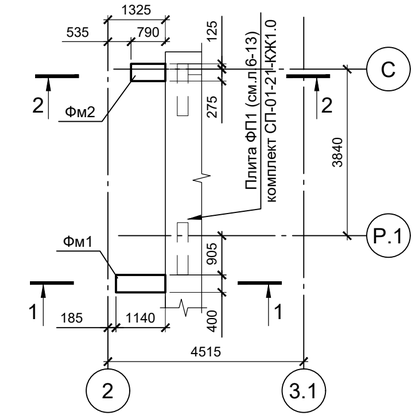

1 - 1
Фм1

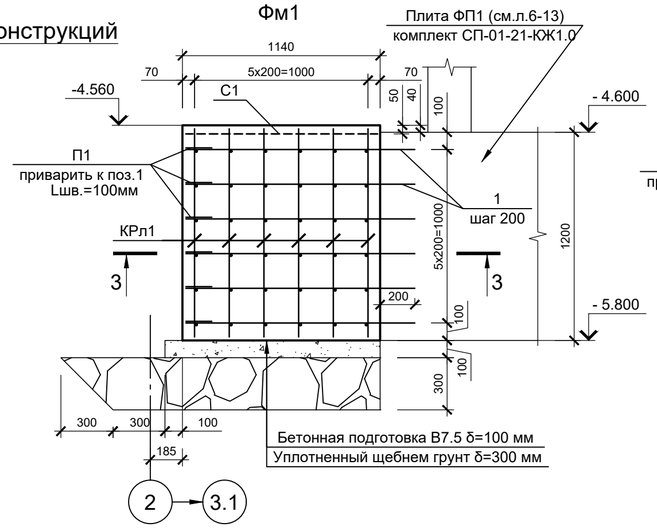

2 - 2
Фм1

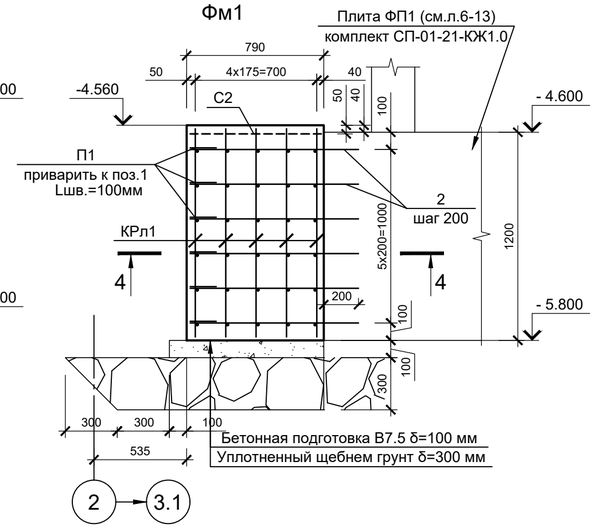

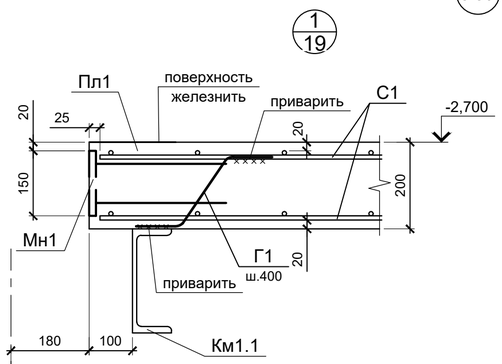

3 - 3

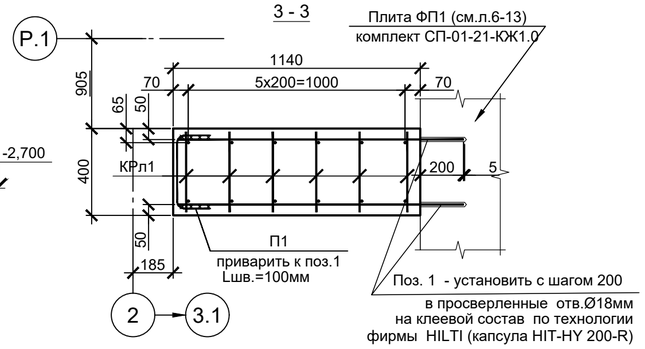

4 - 4

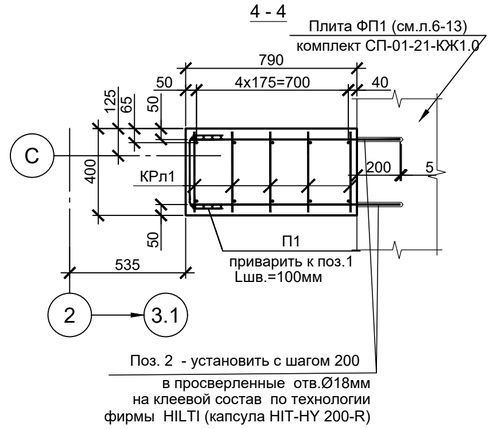

Площадка лестничная Пл1

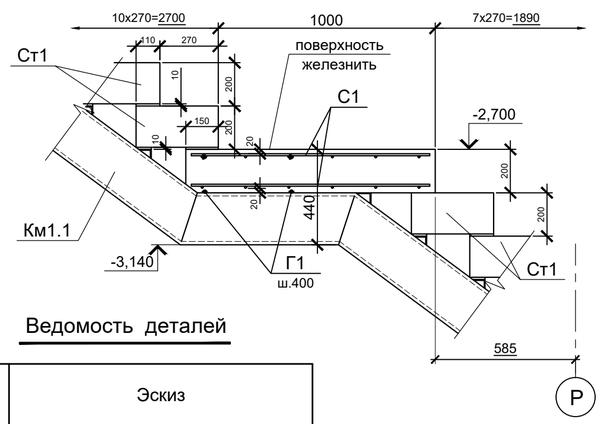

Площадка лестничная Пл2

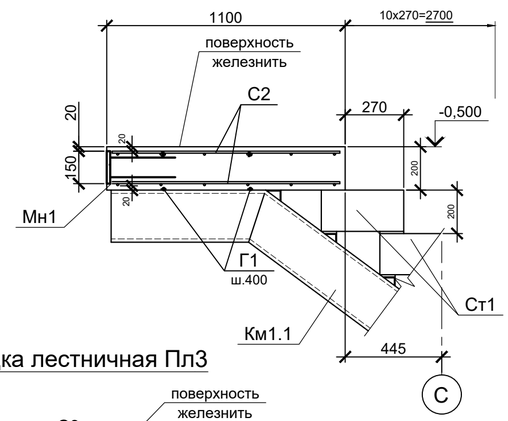

Площадка лестничная Пл3

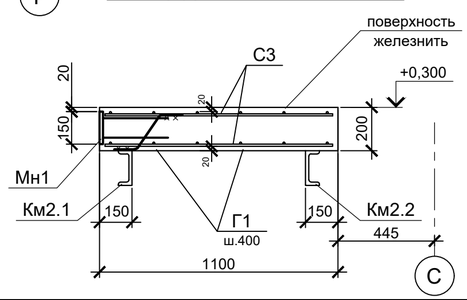

Ведомость деталей

Поз.	Эскиз
П1	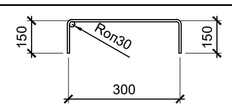
Г1	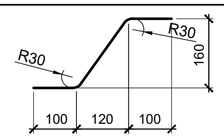

Спецификация монолитных конструкций крыльца в осях 2 - 3.1 / П.1 - С

Поз.	Обозначение	Наименование	Кол.	Масса ед., кг	Приме-чание
		Фундамент Фм1			
1	ГОСТ 34028 - 2016	Ø16 А500С L = 1320	12	2.08	
П1	то же	Ø10 А500С L = 600	6	0.37	ведом. деталей см. лист
КРл1	СП - 01 - 21 - КЖ3.И - КРл1	Каркас плоский КРл1	6	2.86	
С1	ГОСТ 23279 - 2012	Сетка 4С $\frac{4ВрI - 100}{4ВрI - 100}$ 110 х 35 $\frac{25}{50}$	1	0.76	
	Материалы	Бетон кл. В25 F200* W6*			0.57 м³
	Бетонная подготовка	Бетон кл. В7.5			0.07 м³
		Фундамент Фм1			
1	ГОСТ 34028 - 2016	Ø16 А500С L = 970	12	1.53	
П1	то же	Ø10 А500С L = 600	6	0.37	ведом. деталей см. лист
КРл1	СП - 01 - 21 - КЖ3.И - КРл1	Каркас плоский КРл1	5	2.86	
С2	ГОСТ 23279 - 2012	Сетка 4С $\frac{4ВрI - 100}{4ВрI - 100}$ 75 х 35 $\frac{25}{25}$	1	0.53	
	Материалы	Бетон кл. В25 F200* W6*			0.39 м³
	Бетонная подготовка	Бетон кл. В7.5			0.05 м³
	Клеевой анкер для Фм1, Фм2	Анкер фирмы HILTY (HIT-HY-200-R)			0.50 л
		Площадка лестничная Пл1			
С1	ГОСТ 23279 - 2012	Сетка 4С $\frac{Ø10А500С - 200}{Ø10А500С - 200}$ 110 х 105 $\frac{25}{50}$	2	14.6	
Г1	ГОСТ 34028 - 2016	Ø10 А500С L=300	4	0.19	см.ведомость деталей
Мн1	1.400 - 15 вып.15	Изделие закладное МН106-1	2	1.20	
	Материалы	Бетон кл. В25 F200* W6*			0.25 м³
		Площадка лестничная Пл2			
С2	ГОСТ 23279 - 2012	Сетка 4С $\frac{Ø10А500С - 200}{Ø10А500С - 200}$ 120 х 105 $\frac{25}{100}$	2	15.3	
Г1	ГОСТ 34028 - 2016	Ø10 А500С L=300	4	0.19	см.ведомость деталей
Мн1	1.400 - 15 вып.15	Изделие закладное МН106-1	6	1.20	
	Материалы	Бетон кл. В25 F200* W6*			0.28 м³
		Площадка лестничная Пл3			
С3	ГОСТ 23279 - 2012	Сетка 4С $\frac{Ø10А500С - 200}{Ø10А500С - 200}$ 105 х 105 $\frac{25}{25}$	2	14.3	
Г1	ГОСТ 34028 - 2016	Ø10 А500С L=300	4	0.19	см.ведомость деталей
Мн1	1.400 - 15 вып.15	Изделие закладное МН106-1	6	1.20	
	Материалы	Бетон кл. В25 F200* W6*			0.24 м³

1. При производстве работ строго соблюдать требования ППР, СНиП 12-04-2002 часть 2 и СП 70.13330.2012.
2. Армирование осуществляется сварными сетками.
3. Уплотнение бетона при укладке вести вибраторами. При уплотнении не допускается опирание вибраторов на арматуру.
4. В начальный период схватывания, бетон необходимо защищать от атмосферных осадков или потерь влаги, в последующем поддерживать температурно-влажностный режим с созданием условий, обеспечивающих нарастание его прочности.
5. Распалубка монолитных железобетонных конструкций и их загрузка допускается только после набора бетоном прочности не менее 70% от проектной.
6. Данный лист см. с листами 19 - 21.

Согласовано

Взам. инв. №

Подп. и дата

Инв. № подл.

Изм.	Кол. уч.	Лист	№ док.	Подп.	Дата
3	—	Нов.	01-25		05.25

СП-01-21-КЖ3

Многоквартирный многоэтажный дом с помещениями обслуживания жилой застройки, подземная автостоянка по ул. Есенина в Дзержинском районе г. Новосибирска

Проверил	Дергилёв		05.25
Разработал	Когалёнок		05.25
Норм. контр.	Пасеко		05.25

Многоквартирный жилой дом с подземной автостоянкой

Стадия	Лист	Листов
Р	22	

Монолитные конструкции крыльца в осях 2 - 3.1 / П.1 - С

"АТТА-Интерн"

Формат А2

Схема расположения крыльца в осях 2 - 3.1 / П.1 - Р.1

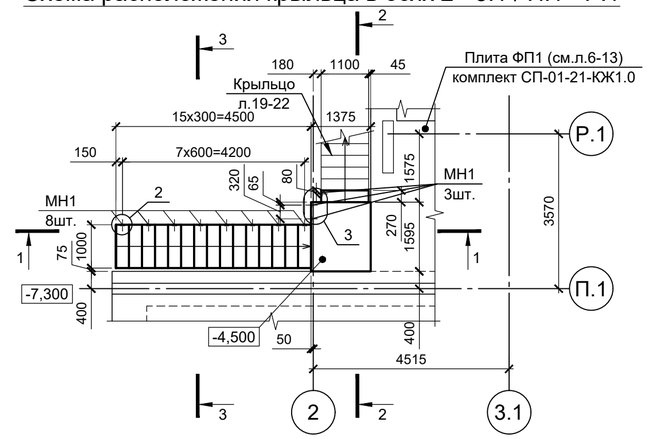

2 - 2

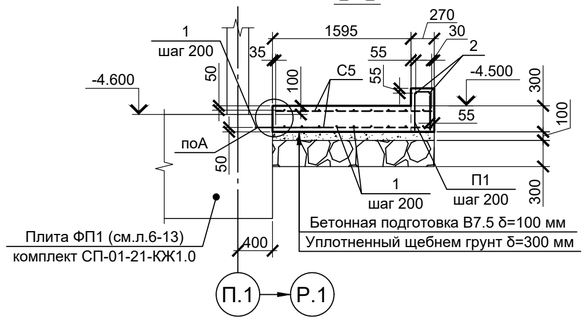

3 - 3

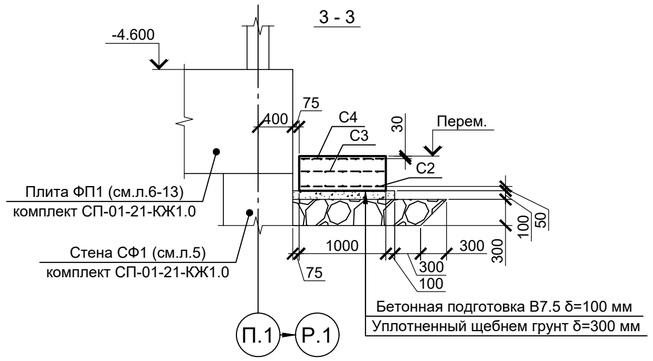

1 - 1
Схема расположения армирования

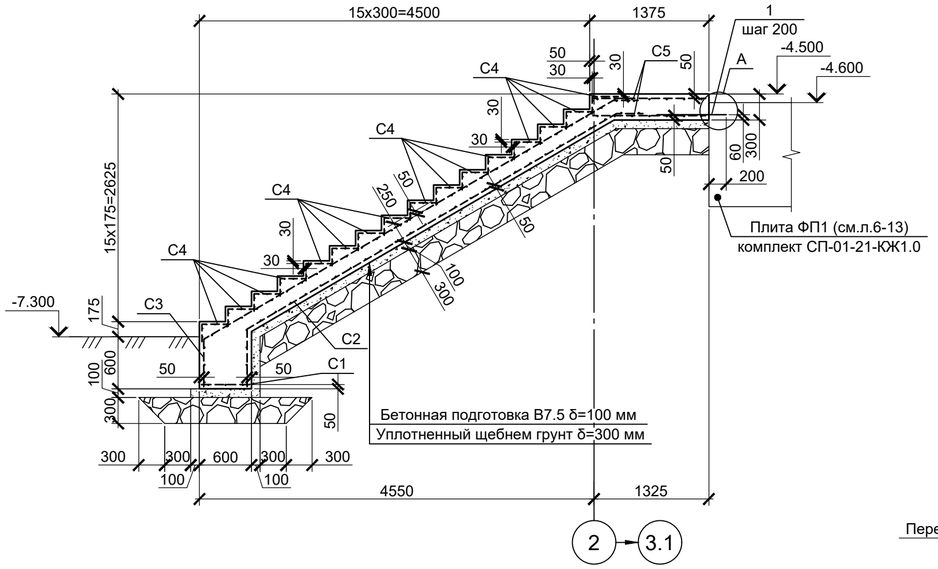

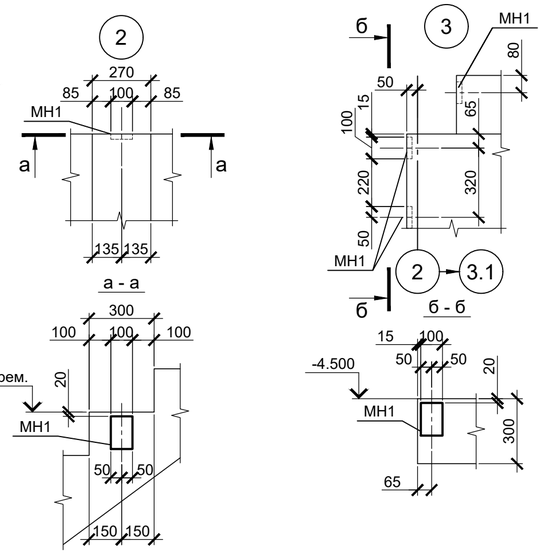

Схемы гиба сеток С2 - С4

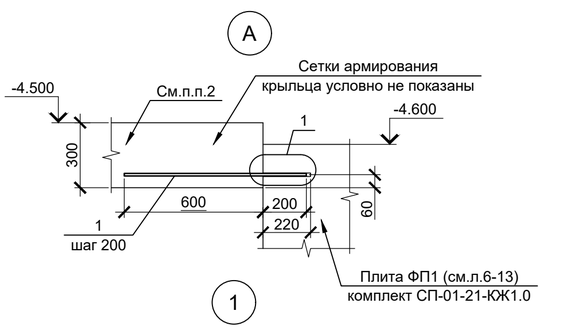

Схема крепления поз. 1

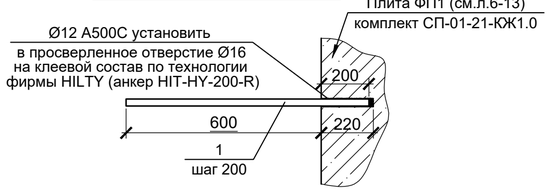

Сетка С2

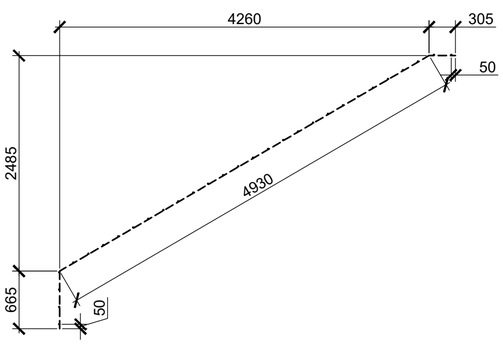

Сетка С3

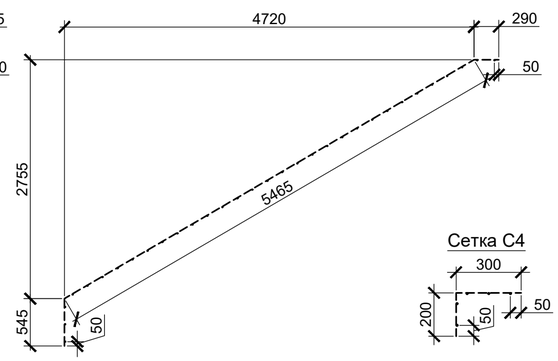

Сетка С4

Спецификация элементов крыльца в осях 2 - 3.1 / П.1 - Р.1

Поз.	Обозначение	Наименование	Кол.	Масса ед., кг	Приме-чание
		Детали			
1	ГОСТ 34028 - 2016	Ø12 А500С L = 800	16	0.71	
2	ГОСТ 34028 - 2016	Ø12 А500С L = 1070	2	0.95	
П1	ГОСТ 34028 - 2016	Ø12 А500С L = 1060	6	0.94	см. ведомость деталей
С1	ГОСТ 23279 - 2012	Сетка 4С $\frac{Ø12А500С - 200}{Ø12А500С - 200}$ 55 х 95 $\frac{75}{75}$	1	4.97	
С2	ГОСТ 23279 - 2012	Сетка 4С $\frac{Ø12А500С - 200}{Ø12А500С - 200}$ 95 х 590 $\frac{50}{75}$	1	51.50	см. схему гиба данный лист
С3	ГОСТ 23279 - 2012	Сетка 4С $\frac{Ø12А500С - 200}{Ø12А500С - 200}$ 95 х 630 $\frac{50}{75}$	1	54.97	см. схему гиба данный лист
С4	ГОСТ 23279 - 2012	Сетка 4С $\frac{4ВрI - 100}{4ВрI - 100}$ 50 х 95 $\frac{25}{50}$	16	0.90	см. схему гиба данный лист
С5	ГОСТ 23279 - 2012	Сетка 4С $\frac{Ø12А500С - 200}{Ø12А500С - 200}$ 130 х 180 $\frac{100}{50}$	2	21.58	вырезать по месту
МН1	Серия 1.400 - 15, выпуск 0	Закладная деталь МН 106 - 1	11	1.20	
	Материалы	Бетон кл. В25 F200* W6*			2.80 м³
	Бетонная подготовка	Бетон кл. В7.5			0.97 м³
	Клеевой анкер	Анкер фирмы HILTY (HIT-HY-200-R)			0.50 л

* В спецификации указано минимальное значение марки бетона по морозостойкости (F), и водонепроницаемости (W). Возможно применение более высоких марок.

Ведомость деталей

Поз.	Эскиз
П1	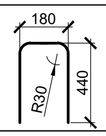

Ведомость расхода стали и бетона

Марка элемента	Изделия арматурные					Изделия закладные					Бетон
	Арматура класса				Всего	Прокат класса		Арматура класса		Всего	
	Вр-I		А500С			С245		А500С			
	ГОСТ 6727-80		ГОСТ 34028-2016			ГОСТ 27772-2015		ГОСТ 34028-2016			
	Ø4	Итого	Ø12	Итого		- 6	Итого	Ø8	Итого		В25 F200* W6* м3
Крыльцо в осях 2 - 3.1 / П.1 - Р.1	14.40	14.40	173.5	173.5	187.9	7.70	7.70	5.50	5.50	13.20	2.80

1. При производстве работ строго соблюдать требования ППР, СНиП 12-04-2002 часть 2 и СП 70.13330.2012.
2. За относительную отметку 0.000 принята отметка чистого пола 1-го этажа , соответствующая абсолютной отметке 141.80м .
3. Армирование осуществляется сварными сетками.
4. Уплотнение бетона при укладке вести вибраторами. При уплотнении не допускается опирание вибраторов на арматуру.
5. В начальный период схватывания, бетон необходимо защищать от атмосферных осадков или потерь влаги, в последующем поддерживать температурно-влажностный режим с созданием условий, обеспечивающих нарастание его прочности.
6. Распалубка монолитных железобетонных конструкций и их загрузка допускается только после набора бетоном прочности не менее 70% от проектной.
7. Сетку С5 обрезать по месту.

3	—	Нов.	01-25		05.25	СП-01-21-КЖ3
Изм.	Кол. уч.	Лист	№ док.	Подп.	Дата	Многоквартирный многоэтажный дом с помещениями обслуживания жилой застройки, подземная автостоянка по ул. Есенина в Дзержинском районе г. Новосибирска
Проверил		Дергилёв			05.25	Многоквартирный жилой дом с подземной автостоянкой
Разработал		Когалёнок			05.25	Стадия: Р; Лист: 23; Листов:
Норм. контр.		Пасеко			05.25	Крыльцо в осях 2 - 3.1 / П.1 - Р.1
						"АТТА-Интерн"

Согласовано

Взам. инв. №

Подп. и дата

Инв. № подл.

Формат А2